argo

improve your life

X3 climatizzazione residenziale e commerciale

INDICE

CLIMATIZZAZIONE

X3 SPLIT: residenziale mono e multisplit X3 - DC Inverter R32

X3 PACKAGE: commerciale monosplit X3 - DC Inverter R32

- cassette
- canalizzabili
- pavimento soffitto
- sistemi di controllo

HIGH WALL - climatizzatori monosplit

CARATTERISTICHE PRINCIPALI

(Standard)
Telecomando a raggi infrarossi

(Optional)
Comando a filo con timer settimanale

- 3 modalità sleep
- Flusso d'aria 3D
- Prevenzione aria fredda
- LED
- Timer
- Sbrinamento intelligente
- X-fan
- Funzione "Turbo"
- Auto diagnosi
- Auto restart memory
- Velocità di ventilazione
- Mono&multi compatibile
- Min. temp. esterna in caldo
- Min. temp. esterna in freddo
- 8 °C riscaldamento
- iFeel
- Risparmio energia
- Blocco per bambini
- Controllo Wifi
- Sistema di purificazione
- Comando a filo (optional)
- Contatto controllo porta (optional)

A++ In freddo

A+ In caldo (clima medio)

A+++ In condizioni climatiche "più calde"

INCENTIVI FISCALI 50% 65% SUPER BONUS CONTO TERMICO

Codice	Modello	Descrizione	Capacità frigorifera (kW)*	Capacità termica (kW)*
398000817	X3I ECO PLUS 27 HL WF	Modello unità interna	2,70	3,00
398000818	X3I ECO PLUS 27 SH	Modello unità esterna		
398000819	X3I ECO PLUS 35 HL WF	Modello unità interna	3,51	3,81
398000820	X3I ECO PLUS 35 SH	Modello unità esterna		
398000821	X3I ECO PLUS 52 HL WF	Modello unità interna	5,20	5,60
398000822	X3I ECO PLUS 52 SH	Modello unità esterna		
398000823	X3I ECO PLUS 70 HL WF	Modello unità interna	7,10	7,80
398000824	X3I ECO PLUS 70 SH	Modello unità esterna		

*EN14511:
Raffrescamento: temperatura esterna: 35 °C B.S. / 24 °C B.U. - temperatura esterna 27 °C B.S. / 19 °C B.U.
Riscaldamento: temperatura esterna 7 °C B.S. / 6 °C B.U. - temperatura esterna 20 °C B.S. / 12 °C B.U.

WiFi DA REMOTO

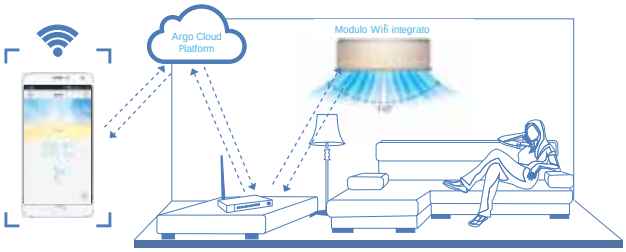

Grazie al modulo WiFi integrato è possibile controllare il funzionamento dell'unità da remoto tramite l'APP sul proprio smartphone: accendere o spegnere l'unità, selezionare modalità e temperatura desiderata, ecc., per programmare il proprio comfort in qualsiasi momento, anche quando si è fuori casa.

FUNZIONE iFEEL

Il sensore incorporato nel telecomando misura la temperatura circostante e trasmette il segnale all'unità interna. In questo modo l'unità interna può regolare il volume e la temperatura del flusso d'aria per garantire il massimo comfort nel punto esatto in cui è posizionato il telecomando, non dove si trova l'unità.

SISTEMA DI PURIFICAZIONE DELL'ARIA

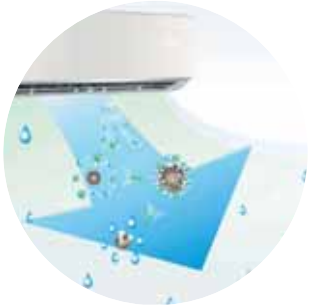

Garantisce un'efficace sterilizzazione dell'aria, abbattendo oltre il 90% dei batteri. Rimuove anche gli odori. Migliora la qualità dell'aria, arricchendola di ioni negativi.

AUTO RESTART INTELLIGENTE

Dopo un black-out, l'unità si riavvia automaticamente mantenendo le ultime impostazioni. (funzione Memory)

SOFT START

Il consumo di energia all'avvio è ridotto per non interferire con l'uso degli altri apparecchi.

DATI TECNICI

MODELLO		X3I ECO PLUS 27		X3I ECO PLUS 35	
Modello unità interna		X3I ECO PLUS 27 HL WF		X3I ECO PLUS 35 HL WF	
Modello unità esterna		X3I ECO PLUS 27 SH		X3I ECO PLUS 35 SH	
	Unità di misura	Raffreddamento	Riscaldamento	Raffreddamento	Riscaldamento
Capacità nominale (min.-max.) (EN14511)	kW	2,70 (0,80-3,80)	3,00 (0,90-4,25)	3,51 (0,90-4,40)	3,81 (0,90-4,70)
	BTU/h	9200	10240	12000	13000
EER/COP (EN14511)		3,88	4,29	3,65	4,00
Carico di Progetto [(Pdesign c/Pdesign h (clima medio/più caldo/più freddo)] (EN14825)*	kW	2,7	2,7/3,0/4,0	3,5	3,2/3,3/4,5
Efficienza stagionale [(SEER/SCOP (clima medio/più caldo/più freddo)]*		7,5	4,2/5,3/3,4	7,1	4,1/5,2/3,1
Classe efficienza energetica*		A++	A+/A+++/A	A++	A+/A+++/B
Consumo energetico stagionale freddo/caldo (clima medio/più caldo/più freddo)*	kWh/annum	126	900/792/2471	173	1093/888/3048
Portata d'aria (sa.-a.-ma.-m.-mb.-b.-sb.)	m³/h	610-570-540-470-440-420-390		700-650-600-540-480-420-360	
Deumidificazione	l/h	0,8		1,4	
Velocità di ventilazione (U.I./U.E.)	n°	7/2		7/2	
Pressione sonora U.I. (sa.-a.-ma.-m.-mb.-b.-sb.)	dB(A)	38-36-34-31-29-27-25		42-38-35-32-29-26-25	
Pressione sonora U.E. (a.)	dB(A)	50		52	
Potenza sonora U.I. (sa.-a.-ma.-m.-mb.-b.-sb.)	dB(A)	54-48-46-43-41-39-37		57-50-47-44-41-38-37	
Potenza sonora U.E. (a.)	dB(A)	61		63	
Alimentazione elettrica	V/Ph/Hz	220-240~/1/50		220-240~/1/50	
Potenza elettrica assorbita nominale (min.-max.)	kW	0,695 (0,10-1,30)	0,700 (0,15-1,40)	0,962 (0,22-1,40)	0,953 (0,22-1,55)
Tipo di compressore		Rotary DC Inverter		Rotary DC Inverter	
Tipo di refrigerante		R32		R32	
Carica di refrigerante	kg/T.CO_2 eq.	0,53/0,357		0,57/0,384	
Diametro del tubo liquido	mm (")	6,35 (1/4")		6,35 (1/4")	
Diametro del tubo gas	mm (")	9,52 (3/8")		9,52 (3/8")	
Lunghezza min.-max. delle tubazioni con carica standard	m	3-5		3-5	
Lunghezza max. delle tubazioni con carica aggiuntiva	m	15		15	
Carica gas aggiuntiva	g/m	16		16	
Dislivello massimo (unità esterna sopra)	m	10		10	
Dislivello massimo (unità interna sopra)	m	10		10	
Dimensioni nette U.I. (Alt./Lar./Pro.)	mm	289/845/209		289/845/209	
Dimensioni nette U.E. (Alt./Lar./Pro.)	mm	555/732/330		554/732/330	
Peso netto U.I./U.E.	kg	10,5/24,5		11/24,5	

LIMITI DI FUNZIONAMENTO: temperatura esterna
Raffreddamento: da -15 °C a +50 °C
Riscaldamento: da -15 °C a +30 °C
INTERVALLO DI REGOLAZIONE DELLA TEMPERATURA AMBIENTE: da 16 a 30 °C.

*Dati dichiarati in conformità ai Regolamenti UE n. 206/2012, relativo alle specifiche per la progettazione ecocompatibile dei condizionatori d'aria e dei ventilatori e n. 626/2011, relativo all'etichettatura indicante il consumo d'energia dei condizionatori d'aria, e testati secondo la norma EN14825.

MODELLO		X3I ECO PLUS 52		X3I ECO PLUS 70	
Modello unità interna		X3I ECO PLUS 52 HL WF		X3I ECO PLUS 70 HL WF	
Modello unità esterna		X3I ECO PLUS 52 SH		X3I ECO PLUS 70 SH	
	Unità di misura	Raffreddamento	Riscaldamento	Raffreddamento	Riscaldamento
Capacità nominale (min.-max.) (EN14511)	kW	5,20 (1,00-6,10)	5,60 (1,10-6,60)	7,10 (2,00-8,85)	7,80 (1,80-9,45)
	BTU/h	17800	19100	24000	26600
EER/COP (EN14511)		3,30	3,90	3,50	3,90
Carico di Progetto [(Pdesign c/Pdesign h (clima medio/più caldo/più freddo)] (EN14825)*	kW	5,2	4,2/4,3/5,0	7,1	5,6/5,7/6,3
Efficienza stagionale [(SEER/SCOP (clima medio/più caldo/più freddo)]*		7,1	4,2/5,7/3,4	7,0	4,2/5,4/3,4
Classe efficienza energetica*		A++	A+/A+++/A	A++	A+/A+++/A
Consumo energetico stagionale freddo/caldo (clima medio/più caldo/più freddo)*	kWh/annum	256	1400/1056/3088	355	1867/1478/3891
Portata d'aria (sa.-a.-ma.-m.-mb.-b.-sb.)	m³/h	850-750-680-610-570-520-460		1250-1100-1000-950-900-850-800	
Deumidificazione	l/h	1,9		2,4	
Velocità di ventilazione (U.I./U.E.)	n°	7/2		7/2	
Pressione sonora U.I. (sa.-a.-ma.-m.-mb.-b.-sb.)	dB(A)	44-43-41-38-36-34-30		48-44-41-40-38-36-33	
Pressione sonora U.E. (a.)	dB(A)	56		59	
Potenza sonora U.I. (sa.-a.-ma.-m.-mb.-b.-sb.)	dB(A)	60-56-54-51-49-47-43		64-59-56-55-53-51-48	
Potenza sonora U.E. (a.)	dB(A)	65		70	
Alimentazione elettrica	V/Ph/Hz	220-240~/1/50		220-240~/1/50	
Potenza elettrica assorbita nominale (min.-max.)	kW	1,576 (0,10-2,35)	1,436 (0,18-2,40)	2,030 (0,45-2,90)	2,000 (0,35-3,00)
Tipo di compressore		Rotary DC Inverter		Rotary DC Inverter	
Tipo di refrigerante/GWP		R32/675		R32/675	
Carica di refrigerante	kg/T.CO_2 eq.	0,82/0,553		1,5/1,0125	
Diametro del tubo liquido	mm (")	6,35 (1/4")		6,35 (1/4")	
Diametro del tubo gas	mm (")	12,7 (1/2")		15,88 (5/8")	
Lunghezza min.-max. delle tubazioni con carica standard	m	3-5		3-5	
Lunghezza max. delle tubazioni con carica aggiuntiva	m	25		25	
Carica gas aggiuntiva	g/m	16		40	
Dislivello massimo (unità esterna sopra)	m	10		10	
Dislivello massimo (unità interna sopra)	m	10		10	
Dimensioni nette U.I. (Alt./Lar./Pro.)	mm	300/970/224		325/1078/246	
Dimensioni nette U.E. (Alt./Lar./Pro.)	mm	555/802/350		660/958/402	
Peso netto U.I./U.E.	kg	13/30,5		16/41,5	

LIMITI DI FUNZIONAMENTO: temperatura esterna
Raffreddamento: da -15 °C a +50 °C
Riscaldamento: da -15 °C a +30 °C
INTERVALLO DI REGOLAZIONE DELLA TEMPERATURA AMBIENTE: da 16 a 30 °C.

*Dati dichiarati in conformità ai Regolamenti UE n. 206/2012, relativo alle specifiche per la progettazione ecocompatibile dei condizionatori d'aria e dei ventilatori e n. 626/2011, relativo all'etichettatura indicante il consumo d'energia dei condizionatori d'aria, e testati secondo la norma EN14825.

CONSOLE -22 °C - climatizzatori monosplit

CARATTERISTICHE PRINCIPALI

(Standard)
Telecomando a raggi infrarossi

(Optional)
Comando a filo con timer settimanale

3 modalità sleep | Prevenzione aria fredda | LED | Timer | Sbrinamento intelligente | X-fan | Funzione "Turbo" | Auto diagnosi | Deumidificazione | Auto restart memory | Velocità di ventilazione

Min. temp. esterna in caldo (-22 °C) | Min. temp. esterna in freddo (-15 °C) | 8 °C riscaldamento | Modalità quiet | iFeel | Risparmio energia | Sistema di purificazione | Controllo WiFi | Comando a filo (optional)

A++ In freddo

A+ In caldo (clima medio)

A+++ In condizioni climatiche "più calde"

INCENTIVI FISCALI* 50% 65% SUPER BONUS CONTO TERMICO

*eccetto modello 52

Codice	Modello	Descrizione	Capacità frigorifera (kW)*	Capacità termica (kW)*
398000739	X3I ECO PLUS AF27 HL	Modello unità interna	2,70	2,90
398000740	X3I ECO PLUS 27 SH LHB	Modello unità esterna		
398000741	X3I ECO PLUS AF35 HL	Modello unità interna	3,52	3,80
398000742	X3I ECO PLUS 35 SH LHB	Modello unità esterna		
398000743	X3I ECO PLUS AF52 HL	Modello unità interna	5,20	5,33
398000744	X3I ECO PLUS 52 SH LHB	Modello unità esterna		

*EN14511:
Raffrescamento: temperatura esterna: 35 °C B.S. / 24 °C B.U. - temperatura esterna 27 °C B.S. / 19 °C B.U.
Riscaldamento: temperatura esterna 7 °C B.S. / 6 °C B.U. - temperatura esterna 20 °C B.S. / 12 °C B.U.

WiFi DA REMOTO

Grazie al modulo WiFi integrato è possibile controllare il funzionamento dell'unità da remoto tramite l'APP sul proprio smartphone: accendere o spegnere l'unità, selezionare modalità e temperatura desiderata, ecc., per programmare il proprio comfort in qualsiasi momento, anche quando si è fuori casa.

FUNZIONE iFEEL

Il sensore incorporato nel telecomando misura la temperatura circostante e trasmette il segnale all'unità interna.
In questo modo l'unità interna può regolare il volume e la temperatura del flusso d'aria per garantire il massimo comfort nel punto esatto in cui è posizionato il telecomando, non dove si trova l'unità.

SISTEMA DI PURIFICAZIONE DELL'ARIA

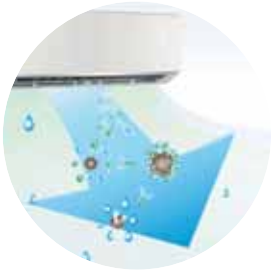

Rilascia ioni in grado di neutralizzare batteri, funghi, virus, pollini, acari e in generale inquinanti presenti nell'aria, rendendo l'ambiente sano e l'aria piacevole. Garantisce un'efficace sterilizzazione dell'aria, abbattendo oltre il 90% dei batteri. Rimuove oltre 400 tipi di odori. Migliora la qualità dell'aria, arricchendola di ioni negativi.

DESIGN SOTTILE ED ELEGANTE

Si integra perfettamente in ogni tipo di arredo, grazie al suo design pulito, sottile ed elegante.

FUNZIONAMENTO IN CALDO FINO A TEMPERATURE ESTERNE MOLTO BASSE

Questa gamma può funzionare in riscaldamento fino a -22 °C di temperatura esterna; è adatta quindi anche ai climi più rigidi. Ciò è reso possibile da accorgimenti che regolano e ottimizzano lo sbrinamento.

DATI TECNICI

Modello unità interna		X3I ECO PLUS AF27 HL		X3I ECO PLUS AF35 HL	
Modello unità esterna		X3I ECO PLUS 27 SH LHB		X3I ECO PLUS 35 SH LHB	
	Unità di misura	Raffreddamento	Riscaldamento	Raffreddamento	Riscaldamento
Capacità nominale (min.-max.) (EN14511)	kW	2,70 (0,70-3,40)	2,90 (0,60-3,50)	3,52 (0,80-4,40)	3,80 (1,10-4,40)
	BTU/h	9200	10000	12000	13000
EER/COP (EN14511)		3,75	3,97	3,52	3,96
Carico di Progetto [(Pdesign c/Pdesign h (clima medio/più caldo/più freddo)] (EN14825)*	kW	2,7	2,6/2,8/-	3,5	3,20/3,30/-
Efficienza stagionale [(SEER/SCOP (clima medio/più caldo/più freddo)]*		7,20	4,0/5,3/-	7,0	4,10/5,30/-
Classe efficienza energetica*		A++	A+/A+++/-	A++	A+/A+++/-
Consumo energetico stagionale freddo/caldo (clima medio/più caldo/più freddo)*	kWh/annum	131	910/740	175	1050/961/2953
Portata d'aria (sa.-a.-ma.-m.-mb.-b.-sb.)	m³/h	500-430-410-370-330-280-250		600-520-480-440-400-360-280	
Deumidificazione	l/h	0,8		1,2	
Velocità di ventilazione (U.I./U.E.)	n°	7/2		7/2	
Pressione sonora U.I. (sa.-a.-ma.-m.-mb.-b.-sb.)	dB(A)	39-36-33-31-29-26-23		44-40-38-36-33-29-25	
Pressione sonora U.E. (a.)	dB(A)	49		52	
Potenza sonora U.I. (sa.-a.-ma.-m.-mb.-b.-sb.)	dB(A)	50-48-45-44-42-38-34		54-50-48-46-43-39-35	
Potenza sonora U.E. (a.)	dB(A)	60		62	
Alimentazione elettrica	V/Ph/Hz	220-240~/1/50		220-240~/1/50	
Potenza elettrica assorbita nominale (min.-max.)	kW	0,72 (0,17-1,30)	0,73 (0,13-1,35)	1,00 (0,16-1,50)	0,960 (0,165-1,50)
Tipo di compressore		Rotary DC Inverter		Rotary DC Inverter	
Tipo di refrigerante/GWP		R32/675		R32/675	
Carica di refrigerante	kg/T.CO_2 eq.	0,55/0,37		0,75/0,51	
Diametro del tubo liquido	mm (")	6,35 (1/4")		6,35 (1/4")	
Diametro del tubo gas	mm (")	9,52 (3/8")		9,52 (3/8")	
Lunghezza min.-max. delle tubazioni con carica standard	m	3-5		3-5	
Lunghezza max. delle tubazioni con carica aggiuntiva	m	15		20	
Carica gas aggiuntiva	g/m	16		16	
Dislivello massimo (unità esterna sopra)	m	10		10	
Dislivello massimo (unità interna sopra)	m	10		10	
Dimensioni nette U.I. (Alt./Lar./Pro.)	mm	600/700/215		600/700/215	
Dimensioni nette U.E. (Alt./Lar./Pro.)	mm	540/782/320		596/848/320	
Peso netto U.I./U.E.	kg	15,5/27,5		15,5/30,5	

LIMITI DI FUNZIONAMENTO: temperatura esterna
Raffreddamento: da -15 °C a +43 °C
Riscaldamento: da -22 °C a +24 °C
INTERVALLO DI REGOLAZIONE DELLA TEMPERATURA AMBIENTE: da 16 a 30 °C.

*Dati dichiarati in conformità ai Regolamenti UE n. 206/2012, relativo alle specifiche per la progettazione ecocompatibile dei condizionatori d'aria e dei ventilatori e n. 626/2011, relativo all'etichettatura indicante il consumo d'energia dei condizionatori d'aria, e testati secondo la norma EN14825.

Modello unità interna		X3I ECO PLUS AF52 HL	
Modello unità esterna		X3I ECO PLUS 52 SH LHB	
	Unità di misura	Raffreddamento	Riscaldamento
Capacità nominale (min.-max.) (EN14511)	kW	5,20 (1,26-6,60)	5,33 (1,12-6,80)
	BTU/h	17800	18000
EER/COP (EN14511)		3,40	3,55
Carico di Progetto [(Pdesign c/Pdesign h (clima medio/più caldo/più freddo)] (EN14825)*	kW	5,2	5,0/5,2/-
Efficienza stagionale [(SEER/SCOP (clima medio/più caldo/più freddo)]*		6,6	4,1/5,1/-
Classe efficienza energetica*		A++	A+/A+++/-
Consumo energetico stagionale freddo/caldo (clima medio/più caldo/più freddo)*	kWh/annum	260	1707/1427/-
Portata d'aria (sa.-a.-ma.-m.-mb.-b.-sb.)	m³/h	700-650-580-520-460-410-320	
Deumidificazione	l/h	1,8	
Velocità di ventilazione (U.I./U.E.)	n°	7/2	
Pressione sonora U.I. (sa.-a.-ma.-m.-mb.-b.-sb.)	dB(A)	47-45-42-40-37-35-31	
Pressione sonora U.E. (a.)	dB(A)	57	
Potenza sonora U.I. (sa.-a.-ma.-m.-mb.-b.-sb.)	dB(A)	57-55-52-50-47-45-41	
Potenza sonora U.E. (a.)	dB(A)	65	
Alimentazione elettrica	V/Ph/Hz	220-240~/1/50	
Potenza elettrica assorbita nominale (min.-max.)	kW	1,55 (0,38-2,45)	1,50 (0,35-2,50)
Tipo di compressore		Rotary DC Inverter	
Tipo di refrigerante/GWP		R32/675	
Carica di refrigerante	kg/T.CO_2 eq.	0,95/0,64	
Diametro del tubo liquido	mm (")	6,35 (1/4")	
Diametro del tubo gas	mm (")	12,7 (1/2")	
Lunghezza min.-max. delle tubazioni con carica standard	m	3-5	
Lunghezza max. delle tubazioni con carica aggiuntiva	m	25	
Carica gas aggiuntiva	g/m	20	
Dislivello massimo (unità esterna sopra)	m	10	
Dislivello massimo (unità interna sopra)	m	10	
Dimensioni nette U.I. (Alt./Lar./Pro.)	mm	600/700/215	
Dimensioni nette U.E. (Alt./Lar./Pro.)	mm	700/965/396	
Peso netto U.I./U.E.	kg	15,5/46	

LIMITI DI FUNZIONAMENTO: temperatura esterna
Raffreddamento: da -15 °C a +43 °C
Riscaldamento: da -22 °C a +24 °C
INTERVALLO DI REGOLAZIONE DELLA TEMPERATURA AMBIENTE: da 16 a 30 °C.

*Dati dichiarati in conformità ai Regolamenti UE n. 206/2012, relativo alle specifiche per la progettazione ecocompatibile dei condizionatori d'aria e dei ventilatori e n. 626/2011, relativo all'etichettatura indicante il consumo d'energia dei condizionatori d'aria, e testati secondo la norma EN14825.

CLIMATIZZATORI MULTISPLIT

CARATTERISTICHE PRINCIPALI

ARGO DUAL 14 DCI R32
ARGO DUAL 18 DCI R32
ARGO TRIAL 21 DCI R32
ARGO TRIAL 24 DCI R32
ARGO QUADRI 28 DCI R32

ARGO QUADRI 36 DCI R32
ARGO PENTA 42 DCI R32

Possibilità di scelta tra diversi tipi di unità interne e molti abbinamenti di capacità.

HIGH-WALL

CASSETTE

* WiFi tramite comando a filo

CANALIZZABILI

* WiFi tramite comando a filo

PAVIMENTO / SOFFITTO

CONSOLE

- Design compatto
- Prevenzione aria fredda
- Facile manutenzione
- Timer
- Sbrinamento intelligente
- Funzione "Turbo"
- Auto diagnosi
- Alta efficienza
- Auto restart memory
- Blocco per bambini
- Avvio a bassa tensione
- Protezione completa
- Ampio intervallo di tensione
- Ampio raggio d'azione
- Controllo centralizzato
- Monitoraggio a lunga distanza
- Comando a filo (optional)
- Tecnologia DC Inverter

A++ In raffreddamento

A+ In riscaldamento (clima medio)

INCENTIVI FISCALI 50% 65% CONTO TERMICO

FUNZIONAMENTO IN CALDO E IN FREDDO FINO A BASSE TEMPERATURE ESTERNE

La capacità di funzionare fino a 15 °C, sia in riscaldamento che in raffreddamento, garantisce un'elevata affidabilità del prodotto. Quando la temperatura esterna varia, la frequenza del compressore e la velocità di ventilazione si regolano di conseguenza.

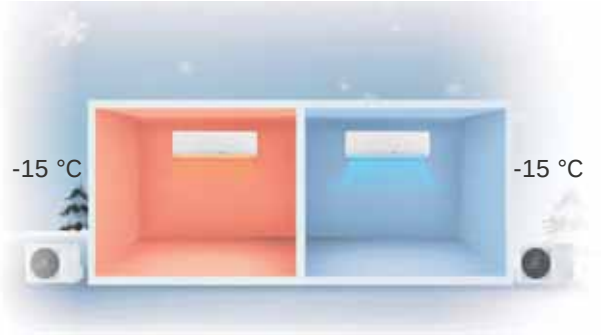

UNITÀ ESTERNE

Codice	Modello	Capacità frigorifera (kW)*	Capacità termica (kW)*
398000791	ARGO DUAL 14 DCI R32	4,10	4,40
398000792	ARGO DUAL 18 DCI R32	5,30	5,65
398000793	ARGO TRIAL 21 DCI R32	6,10	6,50
398000794	ARGO TRIAL 24 DCI R32	7,10	8,60
398000795	ARGO QUADRI 28 DCI R32	8,00	9,50
398000796	ARGO QUADRI 36 DCI R32	10,60	12,00
398000797	ARGO PENTA 42 DCI R32	12,10	13,00

*EN14511:
Raffrescamento: temperatura esterna: 35 °C B.S. / 24 °C B.U. - temperatura esterna 27 °C B.S. / 19 °C B.U.
Riscaldamento: temperatura esterna 7 °C B.S. / 6 °C B.U. - temperatura esterna 20 °C B.S. / 12 °C B.U.

UNITÀ INTERNE

Codice	Modello	Descrizione
398000817	X3I ECO PLUS 27 HL WF	Parete
398000819	X3I ECO PLUS 35 HL WF	
398000821	X3I ECO PLUS 52 HL WF	
398000823	X3I ECO PLUS 70 HL WF	
398000860	X3I ECO AS28 HL	Cassette a 8 vie
398000861	X3I ECO AS35 HL	
398000862	X3I ECO AS50 HL	
398100688	GRIGLIA PER CASSETTE COMPATTE	
398000863	X3I ECO AS70 HL	
398100677	GRIGLIA PER CASSETTE GRANDI	
398000856	X3I ECO SD27HL	Canalizzabili slim
398000857	X3I ECO SD35HL	
398000858	X3I ECO SD50HL	
398000859	X3I ECO SD70HL	
398000666	X3I ECO FC26HL	Pavimento / soffitto
398000667	X3I ECO FC35HL	
398000668	X3I ECO FC45HL	
398000739	X3I ECO PLUS AF 27 HL	Console
398000741	X3I ECO PLUS AF 35 HL	
398000743	X3I ECO PLUS AF 52 HL	

ACCESSORI

Codice	Descrizione
398100775	Comando a filo con WiFi
398100674	Comando a filo con timer settimanale
398100673	Contatto controllo porta

DATI TECNICI UNITÀ ESTERNE

Modello unità esterna - DUAL SPLIT		ARGO DUAL 14 DCI R32		ARGO DUAL 18 DCI R32	
	Unità di misura	Raffreddamento	Riscaldamento	Raffreddamento	Riscaldamento
Capacità nominale (min.-max.) (EN14511)	kW	4,10 (2,05-5,00)	4,40 (2,49-5,40)	5,30 (2,14-5,80)	5,65 (2,58-6,50)
	BTU/h	14000	15000	18000	19300
EER/COP (EN14511)		3,72	4,54	3,58	4,53
Carico di Progetto [(Pdesign c/ Pdesign h (clima medio/più caldo/più freddo)] (EN14825)*	kW	4,1	3,8	5,3	4,3
Efficienza stagionale [(SEER/SCOP (clima medio/più caldo/più freddo)]*		6,5	4,0	6,6	4,0
Classe efficienza energetica*		A++	A+	A++	A+
Consumo energetico stagionale freddo/caldo (clima medio/più caldo/più freddo)*	kWh/annum	220	1330	281	1505
Numero min./max. unità interne collegabili		2		2	
Portata d'aria U.E.	m³/h	2300		2300	
Velocità di ventilazione	n°	2		2	
Pressione sonora U.E.	dB(A)	50	52	50	54
Potenza sonora U.E.	dB(A)	62		64	
Alimentazione elettrica	V/Ph/Hz	220-240~/1/50		220-240~/1/50	
Potenza elettrica nominale assorbita (min.-max.)	kW	1,10 (0,55-1,40)	0,97 (0,60-1,78)	1,48 (0,56-1,56)	1,25 (0,78-1,78)
Tipo di compressore		Rotary DC Inverter		Rotary DC Inverter	
Tipo di refrigerante/GWP		R32/675		R32/675	
Carica di refrigerante	kg/T.CO_2 eq.	0,75/0,506		0,90/0,608	
Diametro del tubo liquido	mm (")	6,35 (1/4")		6,35 (1/4")	
Diametro del tubo gas	mm (")	9,52 (3/8")		9,52 (3/8")	
Lunghezza min.-max. tubazioni con carica standard	m	3-10		3-10	
Lunghezza max. delle tubazioni con carica aggiuntiva	m	40		40	
Lunghezza massima delle tubazioni per unità	m	20		20	
Carica gas aggiuntiva	g/m	20		20	
Dislivello massimo tra unità interne	m	15		15	
Dimensioni nette U.E. (Alt./Lar./Pro.)	mm	550/745/300		550/745/300	
Peso netto	kg	30		32	

LIMITI DI FUNZIONAMENTO: temperatura esterna
Raffreddamento: da -15 °C a +43 °C
Riscaldamento: da -15 °C a +24 °C
INTERVALLO DI REGOLAZIONE DELLA TEMPERATURA AMBIENTE: 16-30 °C

*Dati dichiarati in conformità ai Regolamenti UE n. 206/2012, relativo alle specifiche per la progettazione ecocompatibile dei condizionatori d'aria e dei ventilatori e n. 626/2011, relativo all'etichettatura indicante il consumo d'energia dei condizionatori d'aria, e testati secondo la norma EN14825:2012.

Modello unità esterna - TRIAL SPLIT		ARGO TRIAL 21 DCI R32		ARGO TRIAL 24 DCI R32	
	Unità di misura	Raffreddamento	Riscaldamento	Raffreddamento	Riscaldamento
Capacità nominale (min.-max.) (EN14511)	kW	6,10 (2,20-8,30)	6,50 (3,60-8,50)	7,10 (2,30-9,20)	8,60 (3,65-9,20)
	BTU/h	20800	22200	24200	29300
EER/COP (EN14511)		4,12	4,56	3,77	3,86
Carico di Progetto [(Pdesign c/ Pdesign h (clima medio/più caldo/più freddo)] (EN14825)*	kW	6,1	6,1	7,1	6,1
Efficienza stagionale [(SEER/SCOP (clima medio/più caldo/più freddo)]*		6,1	4,0	6,1	4,0
Classe efficienza energetica*		A++	A+	A++	A+
Consumo energetico stagionale freddo/caldo (clima medio/più caldo/più freddo)*	kWh/annum	350	2135	407	2189
Numero min./max. unità interne collegabili		2-3		2-3	
Portata d'aria U.E.	m³/h	3800		3800	
Velocità di ventilazione	n°	2		2	
Pressione sonora U.E.	dB(A)	57	58	57	58
Potenza sonora U.E.	dB(A)	68		68	
Alimentazione elettrica	V/Ph/Hz	220-240~/1/50		220-240~/1/50	
Potenza elettrica nominale assorbita (min.-max.)	kW	1,48 (0,95-2,39)	1,43 (0,78-2,87)	1,88 (1,10-2,87)	2,23 (0,98-2,87)
Tipo di compressore		Rotary DC Inverter		Rotary DC Inverter	
Tipo di refrigerante		R32/675		R32/675	
Carica di refrigerante	kg/T.CO_2 eq.	1,6/1,080		1,7/1,148	
Diametro del tubo liquido	mm (")	6,35 (1/4")		6,35 (1/4")	
Diametro del tubo gas	mm (")	9,52 (3/8")		9,52 (3/8")	
Lunghezza min.-max. tubazioni con carica standard	m	3-30		3-30	
Lunghezza max. delle tubazioni con carica aggiuntiva	m	60		60	
Lunghezza massima delle tubazioni per unità	m	20		20	
Carica gas aggiuntiva	g/m	20		20	
Dislivello massimo tra unità interne	m	15		15	
Dimensioni nette U.E. (Alt./Lar./Pro.)	mm	654/889/340		654/889/340	
Peso netto	kg	47,5		47,5	

LIMITI DI FUNZIONAMENTO: temperatura esterna
Raffreddamento: da -15 °C a +43 °C
Riscaldamento: da -15 °C a +24 °C
INTERVALLO DI REGOLAZIONE DELLA TEMPERATURA AMBIENTE: 16-30 °C

*Dati dichiarati in conformità ai Regolamenti UE n. 206/2012, relativo alle specifiche per la progettazione ecocompatibile dei condizionatori d'aria e dei ventilatori e n. 626/2011, relativo all'etichettatura indicante il consumo d'energia dei condizionatori d'aria, e testati secondo la norma EN14825:2012.

DATI TECNICI UNITÀ ESTERNE

Modello unità esterna - QUADRI SPLIT		ARGO QUADRI 28 DCI R32		ARGO QUADRI 36 DCI R32	
	Unità di misura	Raffreddamento	Riscaldamento	Raffreddamento	Riscaldamento
Capacità nominale (min.-max.) (EN14511)	kW	8,00 (2,30-11,00)	9,50 (3,65-10,25)	10,60 (2,60-12)	12,00 (3,00-14,00)
	BTU/h	28000	32400	36200	40900
EER/COP (EN14511)		3,77	4,31	3,53	3,95
Carico di Progetto [(Pdesign c/ Pdesign h (clima medio/più caldo/più freddo)] (EN14825)*	kW	8,0	7,2	10,6	10,5
Efficienza stagionale [(SEER/SCOP (clima medio/più caldo/più freddo)]*		6,1	4,0	7,2	4,0
Classe efficienza energetica*		A++	A+	A++	A+
Consumo energetico stagionale freddo/caldo (clima medio/più caldo/più freddo)*	kWh/annum	459	2520	515	3675
Numero min./max. unità interne collegabili		2-4		2-4	
Portata d'aria	m³/h	3800		5800	
Velocità di ventilazione	n°	2		2	
Pressione sonora U.E.	dB(A)	58		60	
Potenza sonora U.E.	dB(A)	68		70	
Alimentazione elettrica	V/Ph/Hz	220-240~/1/50		220-240~/1/50	
Potenza elettrica nominale assorbita (min.-max.)	kW	2,12 (1,30-3,58)	2,20 (1,00-2,87)	3,00	3,04
Tipo di compressore		Rotary DC Inverter		Rotary DC Inverter	
Tipo di refrigerante/GWP		R32/675		R32/675	
Carica di refrigerante	kg/T.CO_2 eq.	1,8/1,215		2,40/1,62	
Diametro del tubo liquido	mm (")	6,35 (1/4")		6,35 (1/4")	
Diametro del tubo gas	mm (")	9,52 (3/8")		9,52 (3/8")	
Lunghezza min.-max. tubazioni con carica standard	m	3-40		3-40	
Lunghezza max. delle tubazioni con carica aggiuntiva	m	70		80	
Lunghezza massima delle tubazioni per unità	m	20		25	
Carica gas aggiuntiva	g/m	20		20	
Dislivello massimo tra unità interne	m	15		25	
Dimensioni nette U.E. (Alt./Lar./Pro.)	mm	654/889/340		826/1020/427	
Peso netto	kg	51		72	

LIMITI DI FUNZIONAMENTO: temperatura esterna
Raffreddamento: da -15 °C a +43 °C
Riscaldamento: da -15 °C a +24 °C
INTERVALLO DI REGOLAZIONE DELLA TEMPERATURA AMBIENTE: 16-30 °C

*Dati dichiarati in conformità ai Regolamenti UE n. 206/2012, relativo alle specifiche per la progettazione ecocompatibile dei condizionatori d'aria e dei ventilatori e n. 626/2011, relativo all'etichettatura indicante il consumo d'energia dei condizionatori d'aria, e testati secondo la norma EN14825:2012.

Modello unità esterna - PENTA SPLIT		ARGO PENTA 42 DCI R32	
	Unità di misura	Raffreddamento	Riscaldamento
Capacità nominale (min.-max.) (EN14511)	kW	12,10 (2,60-15,20)	13,00 (3,00-15,50)
	BTU/h	41300	44400
EER/COP (EN14511)		3,56	4,08
Capacità nominale (Prated,c/Prated,h)*	kW	12,10	13,00
Efficienza stagionale (ηs,c/ηs,h)*	%	289,0	165,0
Numero min./max. unità interne collegabili		2-5	
Portata d'aria	m³/h	5800	
Velocità di ventilazione	n°	2	
Pressione sonora U.E.	dB(A)	60	
Potenza sonora U.E.	dB(A)	72	74
Alimentazione elettrica	V/Ph/Hz	220-240~/1/50	
Potenza elettrica nominale assorbita	kW	3,40	3,19
Tipo di compressore		Rotary DC Inverter	
Tipo di refrigerante/GWP		R32/675	
Carica di refrigerante	kg/T.CO_2 eq.	2,40/1,62	
Diametro del tubo liquido	mm (")	6,35 (1/4")	
Diametro del tubo gas	mm (")	9,52 (3/8")	
Lunghezza min.-max. tubazioni con carica standard	m	3-50	
Lunghezza max. delle tubazioni con carica aggiuntiva	m	100	
Lunghezza massima delle tubazioni per unità	m	25	
Carica gas aggiuntiva	g/m	20	
Dislivello massimo (unità esterna sopra)	m	25	
Dislivello massimo (unità interna sopra)	m	25	
Dimensioni nette U.E. (Alt./Lar./Pro.)	mm	826/1020/427	
Peso netto	kg	73	

LIMITI DI FUNZIONAMENTO: temperatura esterna
Raffreddamento: da -15 °C a +43 °C
Riscaldamento: da -15 °C a +24 °C
INTERVALLO DI REGOLAZIONE DELLA TEMPERATURA AMBIENTE: 16-30 °C

*Dati dichiarati in conformità al Regolamento (UE) 2016/2281 DELLA COMMISSIONE del 30 novembre 2016 che attua la direttiva 2009/125/CE del Parlamento europeo e del Consiglio, relativa all'istituzione di un quadro per l'elaborazione di specifiche per la progettazione ecocompatibile dei prodotti connessi all'energia, per quanto riguarda le specifiche per la progettazione ecocompatibile dei prodotti di riscaldamento dell'aria, dei prodotti di affrescamento, dei chiller di processo ad alta temperatura e dei ventilconvettori.

COMBINAZIONI UNITÀ INTERNE: RAFFREDDAMENTO

ARGO DUAL 14 DCI R32	Capacità di Raffreddamento Nominale (kW)					Capacità di Raffreddamento Totale (kW)			Potenza Assorbita Totale (kW)			Corrente assorbita totale (A) 230V			EER	SEER	Classe di efficienza energetica
	Unità A	Unità B	Unità C	Unità D	Unità E	Min.	Nom.	Max.	Min.	Nom.	Max.	Min.	Nom.	Max.	X3 ECO PLUS INDOOR UNIT		
9k+9k	2,05	2,05				2,05	4,10	5,00	0,40	1,10	2,20	1,77	4,88	9,76	3,73	6,50	A++
9k+12k	1,76	2,34				2,05	4,10	5,00	0,40	1,10	2,20	1,77	4,88	9,76	3,73	6,50	A++

ARGO DUAL 18 DCI R32	Capacità di Raffreddamento Nominale (kW)					Capacità di Raffreddamento Totale (kW)			Potenza Assorbita Totale (kW)			Corrente assorbita totale (A) 230V			EER	SEER	Classe di efficienza energetica
	Unità A	Unità B	Unità C	Unità D	Unità E	Min.	Nom.	Max.	Min.	Nom.	Max.	Min.	Nom.	Max.	X3 ECO PLUS INDOOR UNIT		
9k+9k	2,65	2,65				2,15	5,30	5,80	0,40	1,48	2,50	1,77	6,57	11,09	3,58	6,60	A++
9k+12k	2,30	3,00				2,15	5,30	5,80	0,50	1,48	2,50	2,22	6,57	11,09	3,58	6,60	A++
12k+12k	2,65	2,65				2,15	5,30	5,80	0,50	1,48	2,50	2,22	6,57	11,09	3,58	6,60	A++

ARGO TRIAL 21 DCI R32	Capacità di Raffreddamento Nominale (kW)					Capacità di Raffreddamento Totale (kW)			Potenza Assorbita Totale (kW)			Corrente assorbita totale (A) 230V			EER	SEER	Classe di efficienza energetica
	Unità A	Unità B	Unità C	Unità D	Unità E	Min.	Nom.	Max.	Min.	Nom.	Max.	Min.	Nom.	Max.	X3 ECO PLUS INDOOR UNIT		
9k+9k	2,65	2,65				2,20	5,30	6,00	0,40	1,20	2,60	1,77	5,32	11,54	4,42	6,10	A++
9k+12k	2,60	3,50				2,20	6,10	7,20	0,50	1,48	2,90	2,22	6,57	12,87	4,12	6,10	A++
9k+18k	2,03	4,07				2,20	6,10	8,30	0,60	1,48	2,90	2,66	6,57	12,87	4,12	6,10	A++
12k+12k	3,05	3,05				2,20	6,10	8,30	0,60	1,48	2,90	2,66	6,57	12,87	4,12	6,10	A++
12k+18k	2,44	3,66				2,20	6,10	8,30	0,60	1,48	2,90	2,66	6,57	12,87	4,12	6,10	A++
9k+9k+9k	2,03	2,03	2,03			2,20	6,10	8,30	0,60	1,48	2,90	2,66	6,57	12,87	4,12	6,50	A++
9k+9k+12k	1,83	1,83	2,44			2,20	6,10	8,30	0,60	1,48	2,90	2,66	6,57	12,87	4,12	6,50	A++

ARGO TRIAL 24 DCI R32	Capacità di Raffreddamento Nominale (kW)					Capacità di Raffreddamento Totale (kW)			Potenza Assorbita Totale (kW)			Corrente assorbita totale (A) 230V			EER	SEER	Classe di efficienza energetica
	Unità A	Unità B	Unità C	Unità D	Unità E	Min.	Nom.	Max.	Min.	Nom.	Max.	Min.	Nom.	Max.	X3 ECO PLUS INDOOR UNIT		
9k+9k	2,65	2,65				2,30	5,30	6,30	0,80	1,40	3,00	3,55	6,21	13,31	3,79	6,10	A++
9k+12k	2,60	3,50				2,30	6,10	7,30	1,00	1,65	3,20	4,44	7,30	14,20	3,71	6,10	A++
9k+18k	2,37	4,73				2,30	7,10	8,50	1,10	1,88	3,40	4,88	8,34	15,08	3,78	6,10	A++
12k+12k	3,55	3,55				2,30	7,10	9,20	1,10	1,88	3,40	4,88	8,34	15,08	3,78	6,10	A++
12k+18k	2,84	4,26				2,30	7,10	9,20	1,10	1,88	3,40	4,88	8,34	15,08	3,78	6,10	A++
18k+18k	3,55	3,55				2,30	7,10	9,20	1,10	1,88	3,40	4,88	8,34	15,08	3,78	6,10	A++
9k+9k+9k	2,37	2,37	2,37			2,30	7,10	9,20	1,10	1,88	3,40	4,88	8,34	15,08	3,78	6,50	A++
9k+9k+12k	2,13	2,13	2,84			2,30	7,10	9,20	1,10	1,88	3,40	4,88	8,34	15,08	3,78	6,50	A++
9k+9k+18k	1,78	1,78	3,55			2,30	7,10	9,20	1,10	1,88	3,40	4,88	8,34	15,08	3,78	6,50	A++
9k+12k+12k	1,94	2,58	2,58			2,30	7,10	9,20	1,10	1,88	3,40	4,88	8,34	15,08	3,78	6,50	A++
12k+12k+12k	2,37	2,37	2,37			2,30	7,10	9,20	1,10	1,88	3,40	4,88	8,34	15,08	3,78	6,50	A++

ARGO QUADRI 28 DCI R32	Capacità di Raffreddamento Nominale (kW)					Capacità di Raffreddamento Totale (kW)			Potenza Assorbita Totale (kW)			Corrente assorbita totale (A) 230V			EER	SEER	Classe di efficienza energetica
	Unità A	Unità B	Unità C	Unità D	Unità E	Min.	Nom.	Max.	Min.	Nom.	Max.	Min.	Nom.	Max.	X3 ECO PLUS INDOOR UNIT		
9k+9k	2,65	2,65				2,30	5,30	6,30	0,80	1,40	2,60	3,55	6,21	11,54	3,79	6,10	A++
9k+12k	2,60	3,50				2,30	6,10	7,30	0,80	1,60	2,80	3,55	7,10	12,42	3,81	6,10	A++
9k+18k	2,60	5,00				2,30	7,60	8,50	1,20	2,00	2,80	5,32	8,87	12,42	3,80	6,10	A++
12k+12k	3,50	3,50				2,30	7,00	9,20	1,20	1,80	2,80	5,32	7,99	12,42	3,89	6,10	A++
12k+18k	3,20	4,80				2,30	8,00	10,00	1,20	2,12	3,40	5,32	9,41	15,08	3,77	6,10	A++
18k+18k	4,00	4,00				2,30	8,00	11,00	1,20	2,12	3,60	5,32	9,41	15,97	3,77	6,10	A++
9k+9k+9k	2,67	2,67	2,67			2,30	8,00	10,00	1,30	2,00	3,40	5,77	8,87	15,08	4,00	6,30	A++
9k+9k+12k	2,40	2,40	3,20			2,30	8,00	11,00	1,30	2,12	3,60	5,77	9,41	15,97	3,77	6,30	A++
9k+9k+18k	2,00	2,00	4,00			2,30	8,00	11,00	1,30	2,12	3,60	5,77	9,41	15,97	3,77	6,30	A++
9k+12k+12k	2,18	2,91	2,91			2,30	8,00	11,00	1,30	2,12	3,60	5,77	9,41	15,97	3,77	6,30	A++
9k+12k+18k	1,85	2,46	3,69			2,30	8,00	11,00	1,30	2,12	3,60	5,77	9,41	15,97	3,77	6,30	A++
12k+12k+12k	2,67	2,67	2,67			2,30	8,00	11,00	1,30	2,12	3,60	5,77	9,41	15,97	3,77	6,30	A++
12k+12k+18k	2,29	2,29	3,43			2,30	8,00	11,00	1,30	2,12	3,60	5,77	9,41	15,97	3,77	6,30	A++
9k+9k+9k+9k	2,00	2,00	2,00	2,00		2,30	8,00	11,00	1,30	2,12	3,60	5,77	9,41	15,97	3,77	6,60	A++
9k+9k+9k+12k	1,85	1,85	1,85	2,46		2,30	8,00	11,00	1,30	2,12	3,60	5,77	9,41	15,97	3,77	6,60	A++
9k+9k+12k+12k	1,71	1,71	2,29	2,29		2,30	8,00	11,00	1,30	2,12	3,60	5,77	9,41	15,97	3,77	6,60	A++

ARGO QUADRI 36 DCI R32	Capacità di Raffreddamento Nominale (kW)					Capacità di Raffreddamento Totale (kW)			Potenza Assorbita Totale (kW)			Corrente assorbita totale (A) 230V			*EER	SEER	Classe di efficienza energetica
	Unità A	Unità B	Unità C	Unità D	Unità E	Min.	Nom.	Max.	Min.	Nom.	Max.	Min.	Nom.	Max.	X3 ECO PLUS INDOOR UNIT		
9k+9k	2,65	2,65				2,60	5,30	6,50	1,60	1,90	3,50	7,10	10,64	15,52	2,79	6,10	A++
9k+12k	2,60	3,50				2,60	6,10	7,50	1,60	2,30	3,50	7,10	10,64	15,52	2,65	6,10	A++
9k+18k	2,60	5,00				2,60	7,60	9,00	1,60	2,40	3,50	7,10	10,60	15,50	3,17	6,10	A++
9k+24k	2,60	7,20				2,60	9,80	11,00	1,60	2,60	3,60	7,10	11,50	16,00	3,77	6,10	A++
12k+12k	3,50	3,50				2,60	7,00	9,20	1,60	2,40	3,50	7,10	10,64	15,52	2,92	6,10	A++
12k+18k	3,50	5,00				2,60	8,50	10,00	1,60	2,40	3,50	7,10	10,64	15,52	3,54	6,10	A++
12k+24k	3,50	7,10				2,60	10,60	12,00	1,60	3,00	4,60	7,10	13,30	20,41	3,53	6,10	A++
18k+18k	5,30	5,30				2,60	10,60	12,00	1,60	3,00	4,60	7,10	13,30	20,41	3,53	6,10	A++
18k+24k	4,55	6,05				2,60	10,60	12,00	1,60	3,00	4,60	7,10	13,30	20,41	3,53	6,10	A++
24k+24k	5,30	5,30				2,60	10,60	12,00	1,60	3,00	4,60	7,10	13,30	20,41	3,53	6,10	A++
9k+9k+9k	2,67	2,67	2,67			2,60	8,00	10,00	1,60	2,40	3,50	7,10	10,64	15,52	3,33	6,10	A++
9k+9k+12k	2,60	2,60	4,20			2,60	9,40	11,00	1,60	2,60	3,60	7,10	11,53	15,97	3,62	6,10	A++
9k+9k+18k	2,65	2,65	5,30			2,60	10,60	12,00	1,60	3,00	4,60	7,10	13,30	20,41	3,53	6,10	A++
9k+9k+24k	2,27	2,27	6,06			2,60	10,60	12,00	1,60	3,00	4,60	7,10	13,30	20,41	3,53	6,10	A++
9k+12k+12k	2,60	3,50	3,50			2,60	9,60	11,00	1,60	3,00	4,60	7,10	13,30	20,41	3,20	6,10	A++
9k+12k+18k	2,45	3,26	4,89			2,60	10,60	12,00	1,60	3,00	4,60	7,10	13,30	20,41	3,53	6,10	A++
9k+12k+24k	2,12	2,83	5,65			2,60	10,60	12,00	1,60	3,00	4,60	7,10	13,30	20,41	3,53	6,10	A++
9k+18k+18k	2,12	4,24	4,24			2,60	10,60	12,00	1,60	3,00	4,60	7,10	13,30	20,41	3,53	6,10	A++
9k+18k+24k	1,87	3,74	4,99			2,60	10,60	12,00	1,60	3,00	4,60	7,10	13,30	20,41	3,53	6,10	A++
12k+12k+12k	3,53	3,53	3,53			2,60	10,60	12,00	1,60	3,00	4,60	7,10	13,30	20,41	3,53	6,10	A++
12k+12k+18k	3,03	3,03	4,54			2,60	10,60	12,00	1,60	3,00	4,60	7,10	13,30	20,41	3,53	6,10	A++
12k+12k+24k	2,65	2,65	5,30			2,60	10,60	12,00	1,60	3,00	4,60	7,10	13,30	20,41	3,53	6,10	A++
12k+18k+18k	2,65	3,98	3,98			2,60	10,60	12,00	1,60	3,00	4,60	7,10	13,30	20,41	3,53	6,10	A++
12k+18k+24k	2,36	3,53	4,71			2,60	10,60	12,00	1,60	3,00	4,60	7,10	13,30	20,41	3,53	6,10	A++
18k+18k+18k	3,53	3,53	3,53			2,60	10,60	12,00	1,60	3,00	4,60	7,10	13,30	20,41	3,53	6,10	A++
9k+9k+9k+9k	2,65	2,65	2,65	2,65		2,60	10,60	12,00	1,60	3,00	4,60	7,10	13,30	20,41	3,53	7,20	A++
9k+9k+9k+12k	2,45	2,45	2,45	3,26		2,60	10,60	12,00	1,60	3,00	4,60	7,10	13,30	20,41	3,53	7,20	A++
9k+9k+9k+18k	2,12	2,12	2,12	4,24		2,60	10,60	12,00	1,60	3,00	4,60	7,10	13,30	20,41	3,53	7,20	A++
9k+9k+9k+24k	1,87	1,87	1,87	4,99		2,60	10,60	12,00	1,60	3,00	4,60	7,10	13,30	20,41	3,53	7,20	A++
9k+9k+12k+12k	2,27	2,27	3,03	3,03		2,60	10,60	12,00	1,60	3,00	4,60	7,10	13,30	20,41	3,53	7,20	A++
9k+9k+12k+18k	1,99	1,99	2,65	3,98		2,60	10,60	12,00	1,60	3,00	4,60	7,10	13,30	20,41	3,53	7,20	A++
9k+9k+12k+24k	1,77	1,77	2,36	4,71		2,60	10,60	12,00	1,60	3,00	4,60	7,10	13,30	20,41	3,53	7,20	A++
9k+9k+18k+18k	1,77	1,77	3,53	3,53		2,60	10,60	12,00	1,60	3,00	4,60	7,10	13,30	20,41	3,53	7,20	A++
9k+12k+12k+12k	2,12	2,83	2,83	2,83		2,60	10,60	12,00	1,60	3,00	4,60	7,10	13,30	20,41	3,53	7,20	A++
9k+12k+12k+18k	1,87	2,49	2,49	3,74		2,60	10,60	12,00	1,60	3,00	4,60	7,10	13,30	20,41	3,53	7,20	A++
12k+12k+12k+12k	2,65	2,65	2,65	2,65		2,60	10,60	12,00	1,60	3,00	4,60	7,10	13,30	20,41	3,53	7,20	A++
12k+12k+12k+18k	2,36	2,36	2,36	3,53		2,60	10,60	12,00	1,60	3,00	4,60	7,10	13,30	20,41	3,53	7,20	A++

*Le combinazioni con il dato EER in rosso non rientrano in alcun tipo di DETRAZIONE FISCALE. Ai fini delle detrazioni fiscali vale solo l'autocertificazione del Produttore.

COMBINAZIONI UNITÀ INTERNE: RAFFREDDAMENTO

ARGO PENTA 42 DCI R32	Capacità di Raffreddamento Nominale (kW)					Capacità di Raffreddamento Totale (kW)			Potenza Assorbita Totale (kW)			Corrente assorbita totale (A) 230V			*EER	SEER	Classe di efficienza energetica
	Unità A	Unità B	Unità C	Unità D	Unità E	Min.	Nom.	Max.	Min.	Nom.	Max.	Min.	Nom.	Max.	X3 ECO PLUS INDOOR UNIT		
9k+12k	2,60	3,50				2,60	6,10	7,50	1,60	2,30	4,60	11,54	15,08	20,41	2,65	6,10	A++
9k+18k	2,60	5,00				2,60	7,60	9,00	1,60	2,60	4,60	11,54	15,08	20,41	2,92	6,10	A++
9k+24k	2,60	7,20				2,60	9,80	11,00	1,60	3,40	4,60	11,54	15,08	20,41	2,88	6,10	A++
12k+12k	3,50	3,50				2,60	7,00	9,20	1,60	2,40	4,60	11,54	15,08	20,41	2,92	6,10	A++
12k+18k	3,50	5,00				2,60	8,50	10,00	1,60	3,00	4,60	11,54	15,08	20,41	2,83	6,10	A++
12k+24k	3,50	7,10				2,60	10,60	12,00	1,60	3,40	4,60	11,54	15,08	20,41	3,12	6,10	A++
18k+18k	5,30	5,30				2,60	10,60	12,00	1,60	3,40	4,60	11,54	15,08	20,41	3,12	6,10	A++
18k+24k	4,55	6,05				2,60	10,60	12,00	1,60	3,40	4,60	11,54	15,08	20,41	3,12	6,10	A++
24k+24k	5,30	5,30				2,60	10,60	12,00	1,60	3,40	4,60	11,54	15,08	20,41	3,12	6,10	A++
9k+9k+9k	2,67	2,67	2,67			2,60	8,00	10,00	1,60	2,80	4,60	11,54	15,08	20,41	2,86	6,10	A++
9k+9k+12k	2,60	2,60	4,20			2,60	9,40	11,00	1,60	3,40	4,60	11,54	15,08	20,41	2,76	6,10	A++
9k+9k+18k	2,60	2,60	5,00			2,60	10,20	13,02	1,60	3,00	4,60	11,54	13,30	20,41	3,40	6,10	A++
9k+9k+24k	2,60	2,60	6,90			2,60	12,10	15,20	1,60	3,40	4,60	11,54	15,08	20,41	3,56	6,10	A++
9k+12k+12k	2,60	3,50	3,50			2,60	9,60	11,94	1,60	3,00	4,60	11,54	13,30	20,41	3,20	6,10	A++
9k+12k+18k	2,60	3,50	5,00			2,60	11,10	14,11	1,60	3,40	4,60	11,54	15,08	20,41	3,26	6,10	A++
9k+12k+24k	2,40	3,20	6,50			2,60	12,10	15,20	1,60	3,40	4,60	11,54	15,08	20,41	3,56	6,10	A++
9k+18k+18k	2,50	4,80	4,80			2,60	12,10	15,20	1,60	3,40	4,60	11,54	15,08	20,41	3,56	6,10	A++
9k+18k+24k	2,10	4,30	5,70			2,60	12,10	15,20	1,60	3,40	4,60	11,54	15,08	20,41	3,56	6,10	A++
9k+24k+24k	1,90	5,10	5,10			2,60	12,10	15,20	1,60	3,40	4,60	11,54	15,08	20,41	3,56	6,10	A++
12k+12k+12k	3,50	3,50	3,50			2,60	10,50	13,02	1,60	3,00	4,60	11,54	13,30	20,41	3,50	6,10	A++
12k+12k+18k	3,50	3,50	5,10			2,60	12,10	15,20	1,60	3,40	4,60	11,54	15,08	20,41	3,56	6,10	A++
12k+12k+24k	3,00	3,00	6,10			2,60	12,10	15,20	1,60	3,40	4,60	11,54	15,08	20,41	3,56	6,10	A++
12k+18k+18k	3,10	4,50	4,50			2,60	12,10	15,20	1,60	3,40	4,60	11,54	15,08	20,41	3,56	6,10	A++
12k+18k+24k	2,70	4,00	5,40			2,60	12,10	15,20	1,60	3,40	4,60	11,54	15,08	20,41	3,56	6,10	A++
12k+24k+24k	2,50	4,80	4,80			2,60	12,10	15,20	1,60	3,40	4,60	11,54	15,08	20,41	3,56	6,10	A++
18k+18k+18k	4,03	4,03	4,03			2,60	12,10	15,20	1,60	3,40	4,60	11,54	15,08	20,41	3,56	6,10	A++
18k+18k+24k	3,60	3,60	4,90			2,60	12,10	15,20	1,60	3,40	4,60	11,54	15,08	20,41	3,56	6,10	A++
9k+9k+9k+9k	2,60	2,60	2,60	2,60		2,60	10,40	13,02	1,60	3,40	4,60	11,54	15,08	20,41	3,06	6,10	A++
9k+9k+9k+12k	2,60	2,60	2,60	3,50		2,60	11,30	14,11	1,60	3,40	4,60	11,54	15,08	20,41	3,32	6,10	A++
9k+9k+9k+18k	2,42	2,42	2,42	4,84		2,60	12,10	15,20	1,60	3,40	4,60	11,54	15,08	20,41	3,56	6,10	A++
9k+9k+9k+24k	2,14	2,14	2,14	5,69		2,60	12,10	15,20	1,60	3,40	4,60	11,54	15,08	20,41	3,56	6,10	A++
9k+9k+12k+12k	2,59	2,59	3,46	3,46		2,60	12,10	15,20	1,60	3,40	4,60	11,54	15,08	20,41	3,56	6,10	A++
9k+9k+12k+18k	2,27	2,27	3,03	4,54		2,60	12,10	15,20	1,60	3,40	4,60	11,54	15,08	20,41	3,56	6,10	A++
9k+9k+12k+24k	2,02	2,02	2,69	5,38		2,60	12,10	15,20	1,60	3,40	4,60	11,54	15,08	20,41	3,56	6,10	A++
9k+9k+18k+18k	2,02	2,02	4,03	4,03		2,60	12,10	15,20	1,60	3,40	4,60	11,54	15,08	20,41	3,56	6,10	A++
9k+9k+18k+24k	1,82	1,82	3,63	4,84		2,60	12,10	15,20	1,60	3,40	4,60	11,54	15,08	20,41	3,56	6,10	A++
9k+12k+12k+12k	2,42	3,23	3,23	3,23		2,60	12,10	15,20	1,60	3,40	4,60	11,54	15,08	20,41	3,56	6,10	A++
9k+12k+12k+18k	2,14	2,85	2,85	4,27		2,60	12,10	15,20	1,60	3,40	4,60	11,54	15,08	20,41	3,56	6,10	A++
9k+12k+12k+24k	1,91	2,55	2,55	5,09		2,60	12,10	15,20	1,60	3,40	4,60	11,54	15,08	20,41	3,56	6,10	A++
9k+12k+18k+24k	1,91	2,55	3,82	3,82		2,60	12,10	15,20	1,60	3,40	4,60	11,54	15,08	20,41	3,56	6,10	A++
9k+12k+18k+18k	1,73	2,30	3,46	4,61		2,60	12,10	15,20	1,60	3,40	4,60	11,54	15,08	20,41	3,56	6,10	A++
9k+18k+18k+18k	1,73	3,46	3,46	3,46		2,60	12,10	15,20	1,60	3,40	4,60	11,54	15,08	20,41	3,56	6,10	A++
12k+12k+12k+12k	3,03	3,03	3,03	3,03		2,60	12,10	15,20	1,60	3,40	4,60	11,54	15,08	20,41	3,56	6,10	A++
12k+12k+12k+18k	2,69	2,69	2,69	4,03		2,60	12,10	15,20	1,60	3,40	4,60	11,54	15,08	20,41	3,56	6,10	A++
12k+12k+12k+24k	2,42	2,42	2,42	4,84		2,60	12,10	15,20	1,60	3,40	4,60	11,54	15,08	20,41	3,56	6,10	A++
12k+12k+18k+18k	2,42	2,42	3,63	3,63		2,60	12,10	15,20	1,60	3,40	4,60	11,54	15,08	20,41	3,56	6,10	A++
9k+9k+9k+9k+9k	2,42	2,42	2,42	2,42	2,42	2,60	12,10	15,20	1,60	3,40	4,60	11,54	15,08	20,41	3,56	6,10	A++
9k+9k+9k+9k+12k	2,27	2,27	2,27	2,27	3,03	2,60	12,10	15,20	1,60	3,40	4,60	11,54	15,08	20,41	3,56	6,10	A++
9k+9k+9k+9k+18k	2,02	2,02	2,02	2,02	4,03	2,60	12,10	15,20	1,60	3,40	4,60	11,54	15,08	20,41	3,56	6,10	A++
9k+9k+9k+9k+24k	1,82	1,82	1,82	1,82	4,84	2,60	12,10	15,20	1,60	3,40	4,60	11,54	15,08	20,41	3,56	6,10	A++
9k+9k+9k+12k+12k	2,14	2,14	2,14	2,85	2,85	2,60	12,10	15,20	1,60	3,40	4,60	11,54	15,08	20,41	3,56	6,10	A++
9k+9k+9k+12k+18k	1,91	1,91	1,91	2,55	3,82	2,60	12,10	15,20	1,60	3,40	4,60	11,54	15,08	20,41	3,56	6,10	A++
9k+9k+9k+12k+24k	1,73	1,73	1,73	2,30	4,61	2,60	12,10	15,20	1,60	3,40	4,60	11,54	15,08	20,41	3,56	6,10	A++
9k+9k+9k+18k+18k	1,73	1,73	1,73	3,46	3,46	2,60	12,10	15,20	1,60	3,40	4,60	11,54	15,08	20,41	3,56	6,10	A++
9k+9k+12k+12k+12k	2,02	2,02	2,69	2,69	2,69	2,60	12,10	15,20	1,60	3,40	4,60	11,54	15,08	20,41	3,56	6,10	A++
9k+9k+12k+12k+18k	1,82	1,82	2,42	2,42	3,63	2,60	12,10	15,20	1,60	3,40	4,60	11,54	15,08	20,41	3,56	6,10	A++
9k+12k+12k+12k+12k	1,91	2,55	2,55	2,55	2,55	2,60	12,10	15,20	1,60	3,40	4,60	11,54	15,08	20,41	3,56	6,10	A++
9k+12k+12k+12k+18k	1,73	2,30	2,30	2,30	3,46	2,60	12,10	15,20	1,60	3,40	4,60	11,54	15,08	20,41	3,56	6,10	A++
12k+12k+12k+12k+12k	2,42	2,42	2,42	2,42	2,42	2,60	12,10	15,20	1,60	3,40	4,60	11,54	15,08	20,41	3,56	6,10	A++

*Le combinazioni con il dato EER in rosso non rientrano in alcun tipo di DETRAZIONE FISCALE. Ai fini delle detrazioni fiscali vale solo l'autocertificazione del Produttore.

COMBINAZIONI UNITÀ INTERNE: RISCALDAMENTO

ARGO DUAL 14 DCI R32	Capacità di Riscaldamento Nominale (kW)					Capacità di Riscaldamento Totale (kW)			Potenza Assorbita Totale (kW)			Corrente assorbita totale (A) 230V			COP	SCOP	Classe di efficienza energetica
	Unità A	Unità B	Unità C	Unità D	Unità E	Min.	Nom.	Max.	Min.	Nom.	Max.	Min.	Nom.	Max.	X3 ECO PLUS INDOOR UNIT		
9k+9k	2,20	2,20				2,50	4,40	5,40	0,60	0,97	2,25	2,66	4,30	9,98	4,54	4,00	A+
9k+12k	1,89	2,51				2,50	4,40	5,40	0,60	0,97	2,25	2,66	4,30	9,98	4,54	4,00	A+

ARGO DUAL 18 DCI R32	Capacità di Riscaldamento Nominale (kW)					Capacità di Riscaldamento Totale (kW)			Potenza Assorbita Totale (kW)			Corrente assorbita totale (A) 230V			COP	SCOP	Classe di efficienza energetica
	Unità A	Unità B	Unità C	Unità D	Unità E	Min.	Nom.	Max.	Min.	Nom.	Max.	Min.	Nom.	Max.	X3 ECO PLUS INDOOR UNIT		
9k+9k	2,83	2,83				2,58	5,65	6,50	0,70	1,25	2,50	3,11	5,55	11,09	4,52	4,00	A+
9k+12k	2,42	3,23				2,58	5,65	6,50	0,70	1,25	2,50	3,11	5,55	11,09	4,52	4,00	A+
12k+12k	2,83	2,83				2,58	5,65	6,50	0,70	1,25	2,50	3,11	5,55	11,09	4,52	4,00	A+

ARGO TRIAL 21 DCI R32	Capacità di Riscaldamento Nominale (kW)					Capacità di Riscaldamento Totale (kW)			Potenza Assorbita Totale (kW)			Corrente assorbita totale (A) 230V			COP	SCOP	Classe di efficienza energetica
	Unità A	Unità B	Unità C	Unità D	Unità E	Min.	Nom.	Max.	Min.	Nom.	Max.	Min.	Nom.	Max.	X3 ECO PLUS INDOOR UNIT		
9k+9k	2,80	2,80				2,70	5,60	8,50	0,60	1,23	2,50	2,66	5,44	11,09	4,57	4,00	A+
9k+12k	2,70	3,80				2,70	6,50	8,50	0,80	1,43	2,90	3,55	6,34	12,87	4,55	4,00	A+
9k+18k	2,17	4,33				2,70	6,50	8,50	0,80	1,43	2,90	3,55	6,34	12,87	4,55	4,00	A+
12k+12k	3,25	3,25				2,70	6,50	8,50	0,80	1,43	2,90	3,55	6,34	12,87	4,55	4,00	A+
12k+18k	2,60	3,90				2,70	6,50	8,50	0,80	1,43	2,90	3,55	6,34	12,87	4,55	4,00	A+
9k+9k+9k	2,17	2,17	2,17			2,70	6,50	8,50	0,80	1,43	2,90	3,55	6,34	12,87	4,55	3,80	A
9k+9k+12k	1,95	1,95	2,60			2,70	6,50	8,50	0,80	1,43	2,90	3,55	6,34	12,87	4,55	3,80	A

ARGO TRIAL 24 DCI R32	Capacità di Riscaldamento Nominale (kW)					Capacità di Riscaldamento Totale (kW)			Potenza Assorbita Totale (kW)			Corrente assorbita totale (A) 230V			COP	SCOP	Classe di efficienza energetica
	Unità A	Unità B	Unità C	Unità D	Unità E	Min.	Nom.	Max.	Min.	Nom.	Max.	Min.	Nom.	Max.	X3 ECO PLUS INDOOR UNIT		
9k+9k	3,20	3,20				2,80	6,40	8,80	0,60	1,67	2,40	2,66	7,42	10,65	3,83	3,80	A
9k+12k	3,20	4,30				2,80	7,50	8,80	0,60	1,95	2,60	2,66	8,66	11,54	3,84	3,80	A
9k+18k	2,87	5,73				2,80	8,60	8,80	0,80	2,23	3,00	3,55	9,89	13,31	3,86	3,80	A
12k+12k	4,30	4,30				2,80	8,60	8,80	0,80	2,23	3,00	3,55	9,89	13,31	3,86	3,80	A
12k+18k	3,44	5,16				2,80	8,60	8,80	0,80	2,23	3,00	3,55	9,89	13,31	3,86	3,80	A
18k+18k	4,30	4,30				2,80	8,60	8,80	0,80	2,23	3,00	3,55	9,89	13,31	3,86	3,80	A
9k+9k+9k	2,87	2,87	2,87			2,80	8,60	9,20	0,80	2,23	3,00	3,55	9,89	13,31	3,86	3,90	A
9k+9k+12k	2,58	2,58	3,44			2,80	8,60	9,20	0,80	2,23	3,00	3,55	9,89	13,31	3,86	3,90	A
9k+9k+18k	2,15	2,15	4,30			2,80	8,60	9,20	0,80	2,23	3,00	3,55	9,89	13,31	3,86	3,90	A
9k+12k+12k	2,35	3,13	3,13			2,80	8,60	9,20	0,80	2,23	3,00	3,55	9,89	13,31	3,86	3,90	A
12k+12k+12k	2,87	2,87	2,87			2,80	8,60	9,20	0,80	2,23	3,00	3,55	9,89	13,31	3,86	3,90	A

ARGO QUADRI 28 DCI R32	Capacità di Riscaldamento Nominale (kW)					Capacità di Riscaldamento Totale (kW)			Potenza Assorbita Totale (kW)			Corrente assorbita totale (A) 230V			COP	SCOP	Classe di efficienza energetica
	Unità A	Unità B	Unità C	Unità D	Unità E	Min.	Nom.	Max.	Min.	Nom.	Max.	Min.	Nom.	Max.	X3 ECO PLUS INDOOR UNIT		
9k+9k	2,80	2,80				2,80	5,60	10,00	0,70	1,41	2,50	3,11	6,27	11,09	3,96	4,00	A+
9k+12k	2,80	5,43				2,80	8,23	10,25	0,70	1,65	2,60	3,11	7,32	11,54	4,99	4,00	A+
9k+18k	2,80	3,80				2,80	6,60	10,25	1,00	2,12	3,40	4,44	9,41	15,08	3,11	4,00	A+
12k+12k	3,80	3,80				2,80	7,60	10,25	0,90	1,89	2,80	3,99	8,37	12,42	4,03	4,00	A+
12k+18k	3,80	5,60				2,80	9,40	10,25	1,00	2,20	3,60	4,44	9,76	15,97	4,27	4,00	A+
18k+18k	4,75	4,75				2,80	9,50	10,25	1,00	2,20	3,60	4,44	9,76	15,97	4,32	4,00	A+
9k+9k+9k	3,17	3,17	3,17			2,80	9,50	10,25	1,00	2,12	3,40	4,44	9,41	15,08	4,48	4,00	A+
9k+9k+12k	2,85	2,85	3,80			2,80	9,50	10,25	1,00	2,20	3,60	4,44	9,76	15,97	4,32	4,00	A+
9k+9k+18k	2,38	2,38	4,75			2,80	9,50	10,25	1,00	2,20	3,60	4,44	9,76	15,97	4,32	4,00	A+
9k+12k+12k	2,59	3,45	3,45			2,80	9,50	10,25	1,00	2,20	3,60	4,44	9,76	15,97	4,32	4,00	A+
9k+12k+18k	2,19	2,92	4,38			2,80	9,50	10,25	1,00	2,20	3,60	4,44	9,76	15,97	4,32	4,00	A+
12k+12k+12k	3,17	3,17	3,17			2,80	9,50	10,25	1,00	2,20	3,60	4,44	9,76	15,97	4,32	4,00	A+
12k+12k+18k	2,71	2,71	4,07			2,80	9,50	10,25	1,00	2,20	3,60	4,44	9,76	15,97	4,32	4,00	A+
9k+9k+9k+9k	2,38	2,38	2,38	2,38		2,80	9,50	10,25	1,00	2,20	3,60	4,44	9,76	15,97	4,32	4,00	A+
9k+9k+9k+12k	2,19	2,19	2,19	2,92		2,80	9,50	10,25	1,00	2,20	3,60	4,44	9,76	15,97	4,32	4,00	A+
9k+9k+12k+12k	2,04	2,04	2,71	2,71		2,80	9,50	10,25	1,00	2,20	3,60	4,44	9,76	15,97	4,32	4,00	A+

COMBINAZIONI UNITÀ INTERNE: RISCALDAMENTO

ARGO QUADRI 36 DCI R32	Capacità di Riscaldamento Nominale (kW)					Capacità di Riscaldamento Totale (kW)			Potenza Assorbita Totale (kW)			Corrente assorbita totale (A) 230V			*COP	SCOP	Classe di efficienza energetica
	Unità A	Unità B	Unità C	Unità D	Unità E	Min.	Nom.	Max.	Min.	Nom.	Max.	Min.	Nom.	Max.	X3 ECO PLUS INDOOR UNIT		
9k+9k	2,80	2,80				3,00	5,60	7,00	1,61	1,90	3,60	7,13	14,20	17,75	2,95	4,00	A+
9k+12k	2,80	3,80				3,00	6,60	8,16	1,61	2,30	3,80	7,13	14,20	17,75	2,87	4,00	A+
9k+18k	2,80	5,60				3,00	8,40	10,50	1,61	2,80	4,20	7,13	14,20	17,75	3,00	4,00	A+
9k+24k	2,80	8,50				3,00	11,30	12,83	1,61	3,04	5,00	7,13	14,20	17,75	3,72	4,00	A+
12k+12k	3,80	3,80				3,00	7,60	9,33	1,61	2,60	4,00	7,13	14,20	17,75	2,92	4,00	A+
12k+18k	3,80	5,60				3,00	9,40	11,66	1,61	2,90	4,80	7,13	14,20	17,75	3,24	4,00	A+
12k+24k	3,80	8,20				3,00	12,00	14,00	1,61	3,04	5,00	7,13	14,20	17,75	3,95	4,00	A+
18k+18k	6,00	6,00				3,00	12,00	14,00	1,61	3,04	5,00	7,13	14,20	17,75	3,95	4,00	A+
18k+24k	5,14	6,86				3,00	12,00	14,00	1,61	3,04	5,00	7,13	14,20	17,75	3,95	4,00	A+
24k+24k	6,00	6,00				3,00	12,00	14,00	1,61	3,04	5,00	7,13	14,20	17,75	3,95	4,00	A+
9k+9k+9k	2,80	2,80				3,00	5,60	7,00	1,61	1,90	3,60	7,13	14,20	17,75	2,95	4,00	A+
9k+9k+12k	2,80	3,80				3,00	6,60	8,16	1,61	2,30	3,80	7,13	14,20	17,75	2,87	4,00	A+
9k+9k+18k	2,80	5,60				3,00	8,40	10,50	1,61	2,80	4,20	7,13	14,20	17,75	3,00	4,00	A+
9k+9k+24k	2,80	8,50				3,00	11,30	12,83	1,61	3,04	5,00	7,13	14,20	17,75	3,72	4,00	A+
9k+12k+12k	3,80	3,80				3,00	7,60	9,33	1,61	2,60	4,00	7,13	14,20	17,75	2,92	4,00	A+
9k+12k+18k	3,80	5,60				3,00	9,40	11,66	1,61	2,90	4,80	7,13	14,20	17,75	3,24	4,00	A+
9k+12k+24k	3,80	8,20				3,00	12,00	14,00	1,61	3,04	5,00	7,13	14,20	17,75	3,95	4,00	A+
9k+18k+18k	6,00	6,00				3,00	12,00	14,00	1,61	3,04	5,00	7,13	14,20	17,75	3,95	4,00	A+
9k+18k+24k	5,14	6,86				3,00	12,00	14,00	1,61	3,04	5,00	7,13	14,20	17,75	3,95	4,00	A+
12k+12k+12k	6,00	6,00				3,00	12,00	14,00	1,61	3,04	5,00	7,13	14,20	17,75	3,95	4,00	A+
12k+12k+18k	3,43	3,43	5,14			3,00	12,00	14,00	1,61	3,04	5,00	7,13	14,20	17,75	3,95	4,00	A+
12k+12k+24k	3,00	3,00	6,00			3,00	12,00	14,00	1,61	3,04	5,00	7,13	14,20	17,75	3,95	4,00	A+
12k+18k+18k	3,00	4,50	4,50			3,00	12,00	14,00	1,61	3,04	5,00	7,13	14,20	17,75	3,95	4,00	A+
12k+18k+24k	2,67	4,00	5,33			3,00	12,00	14,00	1,61	3,04	5,00	7,13	14,20	17,75	3,95	4,00	A+
18k+18k+18k	4,00	4,00	4,00			3,00	12,00	14,00	1,61	3,04	5,00	7,13	14,20	17,75	3,95	4,00	A+
9k+9k+9k+9k	3,00	3,00	3,00	3,00		3,00	12,00	14,00	1,61	3,04	5,00	7,13	14,20	17,75	3,95	4,00	A+
9k+9k+9k+12k	2,77	2,77	2,77	3,69		3,00	12,00	14,00	1,61	3,04	5,00	7,13	14,20	17,75	3,95	4,00	A+
9k+9k+9k+18k	2,40	2,40	2,40	4,80		3,00	12,00	14,00	1,61	3,04	5,00	7,13	14,20	17,75	3,95	4,00	A+
9k+9k+9k+24k	2,12	2,12	2,12	5,65		3,00	12,00	14,00	1,61	3,04	5,00	7,13	14,20	17,75	3,95	4,00	A+
9k+9k+12k+12k	2,57	2,57	3,43	3,43		3,00	12,00	14,00	1,61	3,04	5,00	7,13	14,20	17,75	3,95	4,00	A+
9k+9k+12k+18k	2,25	2,25	3,00	4,50		3,00	12,00	14,00	1,61	3,04	5,00	7,13	14,20	17,75	3,95	4,00	A+
9k+9k+12k+24k	2,00	2,00	2,67	5,33		3,00	12,00	14,00	1,61	3,04	5,00	7,13	14,20	17,75	3,95	4,00	A+
9k+9k+18k+18k	2,00	2,00	4,00	4,00		3,00	12,00	14,00	1,61	3,04	5,00	7,13	14,20	17,75	3,95	4,00	A+
9k+12k+12k+12k	2,40	3,20	3,20	3,20		3,00	12,00	14,00	1,61	3,04	5,00	7,13	14,20	17,75	3,95	4,00	A+
9k+12k+12k+18k	2,12	2,82	2,82	4,24		3,00	12,00	14,00	1,61	3,04	5,00	7,13	14,20	17,75	3,95	4,00	A+
12k+12k+12k+12k	3,00	3,00	3,00	3,00		3,00	12,00	14,00	1,61	3,04	5,00	7,13	14,20	17,75	3,95	4,00	A+
12k+12k+12k+18k	2,67	2,67	2,67	4,00		3,00	12,00	14,00	1,61	3,04	5,00	7,13	14,20	17,75	3,95	4,00	A+

*Quando il valore di COP indicato è rosso, significa che il requisito minimo per ogni tipo di Detrazione fiscale ed il Conto termico non è soddisfatto. Per SUPERBONUS, 65% e 50%, oltre al minimo COP di 3,71, deve essere soddisfatto anche il minimo EER di 3,23. In tutti i casi hanno validità ai fini fiscali solo le combinazioni indicate nelle autocertificazioni che Argoclima redige a tale scopo e rende disponibili sul sito web.

ARGO PENTA 42 DCI R32	Capacità di Riscaldamento Nominale (kW)					Capacità di Riscaldamento Totale (kW)			Potenza Assorbita Totale (kW)			Corrente assorbita totale (A) 230V			*COP	SCOP	Classe di efficienza energetica
	Unità A	Unità B	Unità C	Unità D	Unità E	Min.	Nom.	Max.	Min.	Nom.	Max.	Min.	Nom.	Max.	X3 ECO PLUS INDOOR UNIT		
9k+12k	2,80	3,80				3,00	6,60	7,75	1,61	2,30	4,20	7,13	14,20	17,75	2,87	4,00	A+
9k+18k	2,80	5,60				3,00	8,40	9,96	1,61	2,60	4,50	7,13	14,20	17,75	3,23	4,00	A+
9k+24k	2,80	8,50				3,00	11,30	12,17	1,61	2,80	4,50	7,13	14,20	17,75	4,04	4,00	A+
12k+12k	3,80	3,80				3,00	7,60	8,85	1,61	2,60	4,50	7,13	14,20	17,75	2,92	4,00	A+
12k+18k	3,80	5,60				3,00	9,40	11,07	1,61	2,80	4,50	7,13	14,20	17,75	3,36	4,00	A+
12k+24k	3,80	8,50				3,00	12,30	13,28	1,61	2,80	4,50	7,13	14,20	17,75	4,39	4,00	A+
18k+18k	5,60	5,60				3,00	11,20	13,28	1,61	2,80	4,50	7,13	14,20	17,75	4,00	4,00	A+
18k+24k	5,57	7,43				3,00	13,00	15,50	1,61	3,19	5,00	7,13	14,20	17,75	4,08	4,00	A+
24k+24k	6,50	6,50				3,00	13,00	15,50	1,61	3,19	5,00	7,13	14,20	17,75	4,08	4,00	A+
9k+9k+9k	2,80	2,80	2,80			3,00	8,40	9,96	1,61	2,60	4,50	7,13	14,20	17,75	3,23	4,00	A+
9k+9k+12k	2,80	2,80	3,80			3,00	9,40	11,07	1,61	2,80	4,50	7,13	14,20	17,75	3,36	4,00	A+
9k+9k+18k	2,80	2,80	5,60			3,00	11,20	13,28	1,61	2,80	4,50	7,13	14,20	17,75	4,00	4,00	A+
9k+9k+24k	2,79	2,79	7,43			3,00	13,00	15,50	1,61	3,19	5,00	7,13	14,20	17,75	4,08	4,00	A+
9k+12k+12k	2,80	3,80	3,80			3,00	10,40	12,17	1,61	2,80	4,50	7,13	14,20	17,75	3,71	4,00	A+
9k+12k+18k	2,80	3,80	5,60			3,00	12,20	14,39	1,61	3,19	5,00	7,13	14,20	17,75	3,82	4,00	A+
9k+12k+24k	2,60	3,47	6,93			3,00	13,00	15,50	1,61	3,19	5,00	7,13	14,20	17,75	4,08	4,00	A+
9k+18k+18k	2,60	5,20	5,20			3,00	13,00	15,50	1,61	3,19	5,00	7,13	14,20	17,75	4,08	4,00	A+
9k+18k+24k	2,29	4,59	6,12			3,00	13,00	15,50	1,61	3,19	5,00	7,13	14,20	17,75	4,08	4,00	A+
9k+24k+24k	2,05	5,47	5,47			3,00	13,00	15,50	1,61	3,19	5,00	7,13	14,20	17,75	4,08	4,00	A+
12k+12k+12k	4,33	4,33	4,33			3,00	13,00	13,28	1,61	2,80	4,50	7,13	14,20	17,75	4,64	4,00	A+
12k+12k+18k	3,71	3,71	5,57			3,00	13,00	15,50	1,61	3,19	5,00	7,13	14,20	17,75	4,08	4,00	A+
12k+12k+24k	3,25	3,25	6,50			3,00	13,00	15,50	1,61	3,19	5,00	7,13	14,20	17,75	4,08	4,00	A+
12k+18k+18k	3,25	4,88	4,88			3,00	13,00	15,50	1,61	3,19	5,00	7,13	14,20	17,75	4,08	4,00	A+
12k+18k+24k	2,89	4,33	5,78			3,00	13,00	15,50	1,61	3,19	5,00	7,13	14,20	17,75	4,08	4,00	A+
12k+24k+24k	2,60	5,20	5,20			3,00	13,00	15,50	1,61	3,19	5,00	7,13	14,20	17,75	4,08	4,00	A+
18k+18k+18k	4,33	4,33	4,33			3,00	13,00	15,50	1,61	3,19	5,00	7,13	14,20	17,75	4,08	4,00	A+
18k+18k+24k	3,90	3,90	5,20			3,00	13,00	15,50	1,61	3,19	5,00	7,13	14,20	17,75	4,08	4,00	A+
9k+9k+9k+9k	3,25	3,25	3,25	3,25		3,00	13,00	14,00	1,61	3,00	4,80	7,13	14,20	17,75	4,33	4,00	A+
9k+9k+9k+12k	3,00	3,00	3,00	4,00		3,00	13,00	14,39	1,61	3,19	5,00	7,13	14,20	17,75	4,08	4,00	A+
9k+9k+9k+18k	2,60	2,60	2,60	5,20		3,00	13,00	15,50	1,61	3,19	5,00	7,13	14,20	17,75	4,08	4,00	A+
9k+9k+9k+24k	2,29	2,29	2,29	6,12		3,00	13,00	15,50	1,61	3,19	5,00	7,13	14,20	17,75	4,08	4,00	A+
9k+9k+12k+12k	2,79	2,79	3,71	3,71		3,00	13,00	15,50	1,61	3,19	5,00	7,13	14,20	17,75	4,08	4,00	A+
9k+9k+12k+18k	2,44	2,44	3,25	4,88		3,00	13,00	15,50	1,61	3,19	5,00	7,13	14,20	17,75	4,08	4,00	A+
9k+9k+12k+24k	2,17	2,17	2,89	5,78		3,00	13,00	15,50	1,61	3,19	5,00	7,13	14,20	17,75	4,08	4,00	A+
9k+9k+18k+18k	2,17	2,17	4,33	4,33		3,00	13,00	15,50	1,61	3,19	5,00	7,13	14,20	17,75	4,08	4,00	A+
9k+9k+18k+24k	1,95	1,95	3,90	5,20		3,00	13,00	15,50	1,61	3,19	5,00	7,13	14,20	17,75	4,08	4,00	A+
9k+12k+12k+12k	2,60	3,47	3,47	3,47		3,00	13,00	15,50	1,61	3,19	5,00	7,13	14,20	17,75	4,08	4,00	A+
9k+12k+12k+18k	2,29	3,06	3,06	4,59		3,00	13,00	15,50	1,61	3,19	5,00	7,13	14,20	17,75	4,08	4,00	A+
9k+12k+12k+24k	2,05	2,74	2,74	5,47		3,00	13,00	15,50	1,61	3,19	5,00	7,13	14,20	17,75	4,08	4,00	A+
9k+12k+18k+18k	2,05	2,74	4,11	4,11		3,00	13,00	15,50	1,61	3,19	5,00	7,13	14,20	17,75	4,08	4,00	A+
9k+12k+18k+24k	1,86	2,48	3,71	4,95		3,00	13,00	15,50	1,61	3,19	5,00	7,13	14,20	17,75	4,08	4,00	A+
9k+18k+18k+18k	1,86	3,71	3,71	3,71		3,00	13,00	15,50	1,61	3,19	5,00	7,13	14,20	17,75	4,08	4,00	A+
12k+12k+12k+12k	3,25	3,25	3,25	3,25		3,00	13,00	15,50	1,61	3,19	5,00	7,13	14,20	17,75	4,08	4,00	A+
12k+12k+12k+18k	2,89	2,89	2,89	4,33		3,00	13,00	15,50	1,61	3,19	5,00	7,13	14,20	17,75	4,08	4,00	A+
12k+12k+12k+24k	2,60	2,60	2,60	5,20		3,00	13,00	15,50	1,61	3,19	5,00	7,13	14,20	17,75	4,08	4,00	A+
12k+12k+18k+18k	2,60	2,60	3,90	3,90		3,00	13,00	15,50	1,61	3,19	5,00	7,13	14,20	17,75	4,08	4,00	A+
9k+9k+9k+9k+9k	2,60	2,60	2,60	2,60	2,60	3,00	13,00	15,50	1,61	3,19	5,00	7,13	14,20	17,75	4,08	4,20	A+
9k+9k+9k+9k+12k	2,44	2,44	2,44	2,44	3,25	3,00	13,00	15,50	1,61	3,19	5,00	7,13	14,20	17,75	4,08	4,20	A+
9k+9k+9k+9k+18k	2,17	2,17	2,17	2,17	4,33	3,00	13,00	15,50	1,61	3,19	5,00	7,13	14,20	17,75	4,08	4,00	A+
9k+9k+9k+9k+24k	1,95	1,95	1,95	1,95	5,20	3,00	13,00	15,50	1,61	3,19	5,00	7,13	14,20	17,75	4,08	4,00	A+
9k+9k+9k+12k+12k	2,29	2,29	2,29	3,06	3,06	3,00	13,00	15,50	1,61	3,19	5,00	7,13	14,20	17,75	4,08	4,00	A+
9k+9k+9k+12k+18k	2,05	2,05	2,05	2,74	4,11	3,00	13,00	15,50	1,61	3,19	5,00	7,13	14,20	17,75	4,08	4,00	A+
9k+9k+9k+12k+24k	1,86	1,86	1,86	2,48	4,95	3,00	13,00	15,50	1,61	3,19	5,00	7,13	14,20	17,75	4,08	4,00	A+
9k+9k+9k+18k+18k	1,86	1,86	1,86	3,71	3,71	3,00	13,00	15,50	1,61	3,19	5,00	7,13	14,20	17,75	4,08	4,00	A+
9k+9k+12k+12k+12k	2,17	2,17	2,89	2,89	2,89	3,00	13,00	15,50	1,61	3,19	5,00	7,13	14,20	17,75	4,08	4,00	A+
9k+12k+12k+12k+18k	1,95	1,95	2,60	2,60	3,90	3,00	13,00	15,50	1,61	3,19	5,00	7,13	14,20	17,75	4,08	4,00	A+
9k+12k+12k+12k+12k	2,05	2,74	2,74	2,74	2,74	3,00	13,00	15,50	1,61	3,19	5,00	7,13	14,20	17,75	4,08	4,20	A+
9k+12k+12k+12k+18k	1,86	2,48	2,48	2,48	3,71	3,00	13,00	15,50	1,61	3,19	5,00	7,13	14,20	17,75	4,08	4,00	A+
12k+12k+12k+12k+12k	2,60	2,60	2,60	2,60	2,60	3,00	13,00	15,50	1,61	3,19	5,00	7,13	14,20	17,75	4,08	4,20	A+

*Quando il valore di COP indicato è rosso, significa che il requisito minimo per ogni tipo di Detrazione fiscale ed il Conto termico non è soddisfatto. Per SUPERBONUS, 65% e 50%, oltre al minimo COP di 3,71, deve essere soddisfatto anche il minimo EER di 3,23. In tutti i casi hanno validità ai fini fiscali solo le combinazioni indicate nelle autocertificazioni che Argoclima redige a tale scopo e rende disponibili sul sito web.

PARETE

UNITÀ INTERNE MULTISPLIT

(Standard)

Telecomando a raggi infrarossi

(Optional)

Comando a filo con timer settimanale

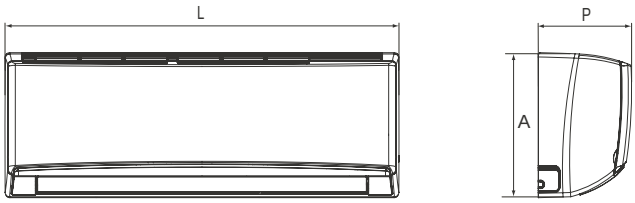

Unità interne a parete		X3I ECO PLUS 27 HL WF		X3I ECO PLUS 35 HL WF		X3I ECO PLUS 52 HL WF		X3I ECO PLUS 70 HL WF	
	Unità di misura	Raffreddamento	Riscaldamento	Raffreddamento	Riscaldamento	Raffreddamento	Riscaldamento	Raffreddamento	Riscaldamento
Capacità	kW	2,70	2,80	3,50	3,67	5,20	5,30	7,00	7,40
Portata d'aria (sa.-a.-ma.-m.-mb.-b.-mb.)	m³/h	560-490-460-430-380-330-290		680-620-560-490-450-420-390		800-720-650-610-570-520-470		1250-1100-1000-950-900-850-750	
Deumidificazione	l/h	0,8		1,4		1,8		2,4	
Velocità di ventilazione	n°	7		7		7		7	
Pressione sonora (sa.-a.-ma.-m.-mb.-b.-mb.)	dB(A)	41-37-35-32-29-26-24		42-38-36-34-32-29-26		45-43-41-38-35-34-31		48-45-42-39-37-36-33	
Potenza sonora (sa.-a.-ma.-m.-mb.-b.-mb.)	dB(A)	55-48-46-44-40-37-35		57-50-48-46-44-41-38		59-57-55-52-49-48-45		63-60-57-54-52-51-48	
Diametro del tubo liquido	mm (")	6,35 (1/4")		6,35 (1/4")		6,35 (1/4")		6,35 (1/4")	
Diametro del tubo gas	mm (")	9,52 (3/8")		9,52 (3/8")		12,7 (1/2")		15,88 (1/2")	
Dimensioni nette (A./L./P.)	mm	275/790/200		289/845/209		300/970/224		325/1078/246	
Peso netto	kg	9		10,5		13,5		16,5	

CASSETTE A 8 VIE

NUOVE UNITÀ INTERNE MULTISPLIT

(Standard)
Telecomando a raggi infrarossi

(Optional)
Comando a filo con WiFi

(Optional)
Comando a filo con timer settimanale

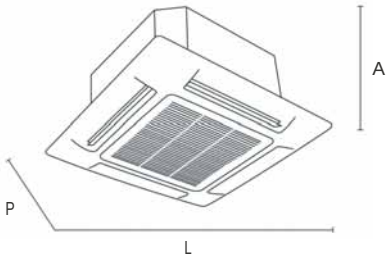

Unità interne cassette		X3I ECO AS28HL		X3I ECO AS35HL		X3I ECO AS50HL		X3I ECO AS70HL	
	Unità di misura	Raffreddamento	Riscaldamento	Raffreddamento	Riscaldamento	Raffreddamento	Riscaldamento	Raffreddamento	Riscaldamento
Capacità	kW	2,80	2,90	3,50	4,00	5,00	5,50	7,00	8,00
Portata d'aria (sa.-a.-ma.-m.-mb.-b.-mb.)	m³/h	560-540-490-450-420-380-350		560-540-490-450-420-380-350		650-540-490-450-420-380-350		1100-1050-950-910-870-830-800	
Deumidificazione	l/h	1,4		1,8		1,8		2,5	
Velocità di ventilazione	n°	7+auto		7+auto		7+auto		7+auto	
Pressione sonora (sa.-a.-ma.-m.-mb.-b.-mb.)	dB(A)	41-39-36-34-32-30-28		41-39-36-34-32-30-28		43-39-36-34-32-30-28		46-45-44-43-42-41-39	
Potenza sonora (sa.-a.-ma.-m.-mb.-b.-mb.)	dB(A)	57-55-52-50-48-46-44		57-55-52-50-48-46-44		59-55-52-50-48-46-44		62-61-60-59-58-57-55	
Diametro del tubo liquido	mm (")	6,35 (1/4")		6,35 (1/4")		6,35 (1/4")		6,35 (1/4")	
Diametro del tubo gas	mm (")	9,52 (3/8")		9,52 (3/8")		12,7 (1/2")		15,88 (5/8")	
Dimensioni netto unità interna senza pannello (Alt./Lar./Pro.)	mm	265/570/570		265/570/570		265/570/570		240/840/840	
Dimensioni netto unità interna con pannello (A./L./P.)	mm	312.5/620/620		312.5/620/620		312.5/620/620		292/950/950	
Dimensioni nette del pannello (Alt./Lar./Pro.)	mm	47.5/620/620		47.5/620/620		47.5/620/620		52/950/950	
Peso netto unità interna senza pannello	kg	17		17		17		29	
Peso netto del pannello	kg	3		3		3		6	

CANALIZZABILI SLIM

UNITÀ INTERNE MULTISPLIT

(Standard)

Comando a filo con WiFi

(Optional)

Comando a filo con timer settimanale

Modalità sleep | Timer | Sbrinamento intelligente | Risparmio energia | Funzione "Turbo" | Auto diagnosi | Deumidificazione | Auto restart memory | Velocità di ventilazione | iFeel | Modalità quiet

Solo multisplit | Min. temp. esterna in caldo | Min. temp. esterna in freddo | 8 °C riscaldamento | Comando a filo (optional) | Contatto controllo porta (optional) | Pompa di scarico condensa integrata

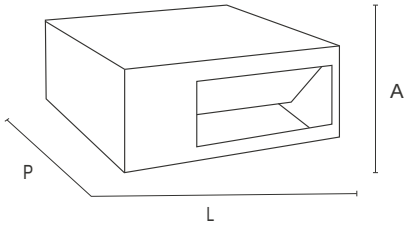

Unità interne canalizzabili slim a pressione statica regolabile		X3I ECO SD27HL		X3I ECO SD35HL		X3I ECO SD50HL		X3I ECO SD70HL	
	Unità di misura	Raffreddamento	Riscaldamento	Raffreddamento	Riscaldamento	Raffreddamento	Riscaldamento	Raffreddamento	Riscaldamento
Capacità	kW	2,65	2,80	3,50	3,85	5,00	5,50	5,00	5,50
Portata d'aria (sa.-a.-ma.-m.-mb.-b.-sb.)	m³/h	650-560-520-480-450-410-380		700-670-640-610-580-550-520		880-840-810-790-770-750-730		1500-1200-1200-1000-1000-900-900	
Min.-max. pressione statica	Pa	25-60		25-60		25-60		25-125	
Deumidificazione	l/h	0,8		1,4		1,8		2,5	
Velocità di ventilazione	n°	7 + auto		7 + auto		7 + auto		7 + auto	
Pressione sonora (sa.-a.-ma.-m.-mb.-b.-sb.)	dB(A)	39-37-36-35-34-33-32		41-39-38-37-36-35-34		41-39-39-38-38-37-34		45-40-40-38-38-36-36	
Potenza sonor (sa.-a.-ma.-m.-mb.-b.-sb.)	dB(A)	55-53-52-51-50-49-48		57-55-54-53-52-51-50		57-55-55-54-54-53-50		62-57-57-55-55-53-53	
Diametro tubo liquido	mm (")	6,35 (1/4")		6,35 (1/4")		6,35 (1/4")		6,35 (1/4")	
Diametro tubo gas	mm (")	9,52 (3/8")		9,52 (3/8")		12,7 (1/2")		15,88 (1/2")	
Dimensioni nette (A./L./P.)	mm	200/710/450		200/710/450		200/1010/450		260/900/655	
Peso netto	kg	18,5		19		25		31	

PAVIMENTO / SOFFITTO

UNITÀ INTERNE MULTISPLIT

(Standard)

Telecomando a raggi infrarossi

(Optional)

Comando a filo con timer settimanale

Modalirà sleep | LED | Timer | Sbrinamento intelligente | Risparmio energia | Funzione "Turbo" | Auto diagnosi | Deumidificazione | Auto restart memory | Velocità di ventilazione | iFeel

Solo multisplit | Min. temp. esterna in caldo | Min. temp. esterna in freddo | 8 °C riscaldamento | Comando a filo (optional) | Contatto controllo porta (optional)

Unità interne pavimento / soffitto		X3I ECO FC26HL		X3I ECO FC35HL		X3I ECO FC45HL	
	Unità di misura	Raffreddamento	Riscaldamento	Raffreddamento	Riscaldamento	Raffreddamento	Riscaldamento
Capacità	kW	2,60	2,70	3,50	4,00	4,50	5,50
Portata d'aria (sa.-a.-m.-b.)	m³/h	700-610-540-420		700-610-540-420		700-610-540-420	
Deumidificazione	l/h	0,8		1,4		1,8	
Velocità di ventilazione	n°	7		7		7	
Pressione sonora (sa.-a.-m.-b.)	dB(A)	38-35-30-26		38-35-30-26		38-35-30-26	
Potenza sonora (sa.-a.-m.-b.)	dB(A)	52-49-44-40		52-49-44-40		52-49-44-40	
Diametro del tubo liquido	mm (")	6,35 (1/4")		6,35 (1/4")		6,35 (1/4")	
Diametro del tubo gas	mm (")	9,52 (3/8")		9,52 (3/8")		12,7 (1/2")*	
Dimensioni nette (A./L./P.)	mm	665/870/235		665/870/235		665/870/235	
Peso netto	kg	25		25		25,5	

*Per le combinazioni con dual split è richiesto il kit adattatore (optional)

CONSOLE

UNITÀ INTERNE MULTISPLIT

(Standard)

Telecomando a raggi infrarossi

(Optional)

Comando a filo con timer settimanale

3 modalità sleep | LED | Timer | X-fan | Sbrinamento intelligente | Risparmio energia | Funzione "Turbo" | Auto diagnosi | Deumidificazione | Auto restart memory | Velocità di ventilazione

iFeel | Modalità quiet | Mono&multi compatibile | Min. temp. esterna in caldo | Min. temp. esterna in freddo | 8 °C riscaldamento | Sistema di purificazione | Comando a filo (optional)

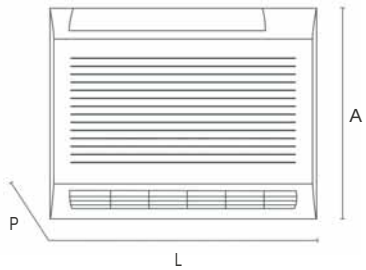

Unità interne console		X3I ECO PLUS AF27HL		X3I ECO PLUS AF35HL		X3I ECO PLUS AF52HL	
	Unità di misura	Raffreddamento	Riscaldamento	Raffreddamento	Riscaldamento	Raffreddamento	Riscaldamento
Capacità	kW	2,70	2,90	3,52	3,80	5,20	5,33
Portata d'aria (sa.-a.-ma.-m.-mb.-b.-mb.)	m³/h	500-430-410-370-330-280-250		600-520-480-440-400-360-280		650-620-550-500-450-410-320	
Deumidificazione	l/h	0,8		1,4		1,8	
Velocità di ventilazione	n°	7		7		7	
Pressione sonora (sa.-a.-ma.-m.-mb.-b.-mb.)	dB(A)	39-36-33-31-29-26-23		44-40-38-36-33-29-25		47-45-42-40-37-35-31	
Potenza sonora (sa.-a.-ma.-m.-mb.-b.-mb.)	dB(A)	50-48-45-44-42-38-34		54-50-48-46-43-39-35		57-55-52-50-47-45-41	
Diametro del tubo liquido	mm (")	6,35 (1/4")		6,35 (1/4")		6,35 (1/4")	
Diametro del tubo gas	mm (")	9,52 (3/8")		9,52 (3/8")		12,7 (1/2")	
Dimensioni nette (A./L./P.)	mm	600/700/215		600/700/215		600/700/215	
Peso netto	kg	15,5		15,5		15,5	

CONTROLLI

CLIMATIZZATORI MONO E MULTISPLIT

		Parete	Cassette	Canalizzabili	Pavimento / Soffitto	Console
TELECOMANDO		●				
TELECOMANDO			●	●		
TELECOMANDO					●	
COMANDO A FILO						●
COMANDO A FILO	 Comando a filo con WiFi		●	●		
COMANDO A FILO	 Comando a filo con timer settimanale	●	●	●	●	●
CONTROLLO ACCESSI	 Contatto controllo porta	●	●	●	●	

● Comando standard fornito con l'unità

● Controlli opzionali

COMMERCIALE MONOSPLIT X3

Cassette

Canalizzabili

Pavimento soffitto

Sistemi di controllo

GAMMA

UNITÀ ESTERNE

Classe energetica fino a A++ in modalità raffreddamento e fino a A+ in modalità riscaldamento.

Regolazione intelligente della frequenza del compressore, controllo accurato della temperatura, da +52 °C (raffreddamento).

Raffreddamento e riscaldamento affidabile fino a -20 °C di temperatura esterna.

Lunghezza massima del tubo di collegamento di 75 m, dislivello massimo tra unità 30 m.

Minimizzazione del livello sonoro grazie al ventilatore assiale.

Rapido raggiungimento delle condizioni di comfort: l'unità consente un raffreddamento e un riscaldamento rapidi ed è in grado di raggiungere velocemente la temperatura impostata dall'utente.

Sbrinamento intelligente: l'unità è in grado di valutare correttamente la presenza di brina sull'unità esterna attraverso un sensore di temperatura. L'obiettivo è quello di "sbrinare solo quando serve", ottimizzando l'effetto riscaldante per un elevato comfort ambientale.

AEG ECO PLUS 35PIH (1PH)

AEG ECO PLUS 50PIH (1PH)
AEG ECO PLUS 71PIH (1PH)
AEG ECO PLUS 85PIH (1PH)

AEG ECO PLUS 100PIH (1PH)
AEG ECO PLUS 100PIH3 (3PH)
AEG ECO PLUS 140PIH (1PH)
AEG ECO PLUS 140PIH3 (3PH)

AEG ECO PLUS 160PIH3 (3PH)

A++ In raffreddamento

A+ In riscaldamento (clima medio)

INCENTIVI FISCALI*
*eccetto modelli 140 e 160

50% **65%** **SUPER BONUS** **CONTO TERMICO**

Codice	Modello	Capacità termica nominale (kW)*	Capacità frigorifera nominale (kW)*
398700009	AEG ECO PLUS 35PIH	3,50	4,00
398700010	AEG ECO PLUS 50PIH	5,00	5,50
398700011	AEG ECO PLUS 71PIH	7,00	8,00
398700012	AEG ECO PLUS 85PIH	8,50	8,80
398700013	AEG ECO PLUS 100PIH	10,00	12,00
398700015	AEG ECO PLUS 100PIH3	10,00	12,00
398700014	AEG ECO PLUS 140PIH	13,40	15,50
398700016	AEG ECO PLUS 140PIH3	13,40	15,50
398700017	AEG ECO PLUS 160PIH3	14,50	17,00

*EN14511:
Raffrescamento: temperatura esterna: 35 °C B.S. / 24 °C B.U. - temperatura esterna 27 °C B.S. / 19 °C B.U.
Riscaldamento: temperatura esterna 7 °C B.S. / 6 °C B.U. - temperatura esterna 20 °C B.S. / 12 °C B.U.

GAMMA

UNITÀ INTERNE

Codice	Modello	Descrizione	
398700025	ASG ECO PLUS 35PH	- Cassette compatte a 8 vie con mandata aria 360° - Pompa scarico condensa integrata - Ideale per installazione a controsoffitto	
398100688	GRIGLIA CASSETTE COMPATTE	Griglia per cassette compatte (35)	
398700026	ASG ECO PLUS 50PH	- Cassette a 8 vie con mandata aria 360° - Ampio range di oscillazione flap - Pompa scarico condensa integrata	
398700027	ASG ECO PLUS 71PH		
398700028	ASG ECO PLUS 85PH		
398700029	ASG ECO PLUS 100PH		
398700030	ASG ECO PLUS 140PH		
398700031	ASG ECO PLUS 160PH		
398100677	GRIGLIA CASSETTE	Griglia per cassette (50-160)	
398700018	ADG ECO PLUS 35PH	- Canalizzabili sottili a bassa pressione statica esterna - Silenziosa - Pompa scarico condensa integrata	
398700019	ADG ECO PLUS 50PH		
398700020	ADG ECO PLUS 71PH	- Canalizzabili ad alta pressione statica esterna - Silenziosa - Pompa scarico condensa integrata	
398700021	ADG ECO PLUS 85PH		
398700022	ADG ECO PLUS 100PH		
398700023	ADG ECO PLUS 140PH		
398700024	ADG ECO PLUS 160PH		
398700032	ACG ECO PLUS 35PH	- Pavimento/soffitto - Doppio flap - Ampio angolo oscillazione flap	
398700033	ACG ECO PLUS 50PH		
398700034	ACG ECO PLUS 71PH		
398700035	ACG ECO PLUS 85PH		
398700036	ACG ECO PLUS 100PH		
398700037	ACG ECO PLUS 140PH		
398700038	ACG ECO PLUS 160PH		

CONTROLLI

Codice		Descrizione	Cassette	Canalizzabili	Pavimento / Soffitto
398700040		Comando a filo standard		●	
398700039		Comando a filo con WiFi	●	●	●
398100678		Telecomando ad infrarossi	●	●	●
398800104		Comando centralizzato touch screen fino a 255 unità	●	●	●
398100683		Gateway MODBUS	●	●	●
398700041		Interfaccia sistemi controllo accessi	●	●	●

● Controllo standard

● Controllo optional

DISEGNO DIMENSIONALE UNITÀ ESTERNE

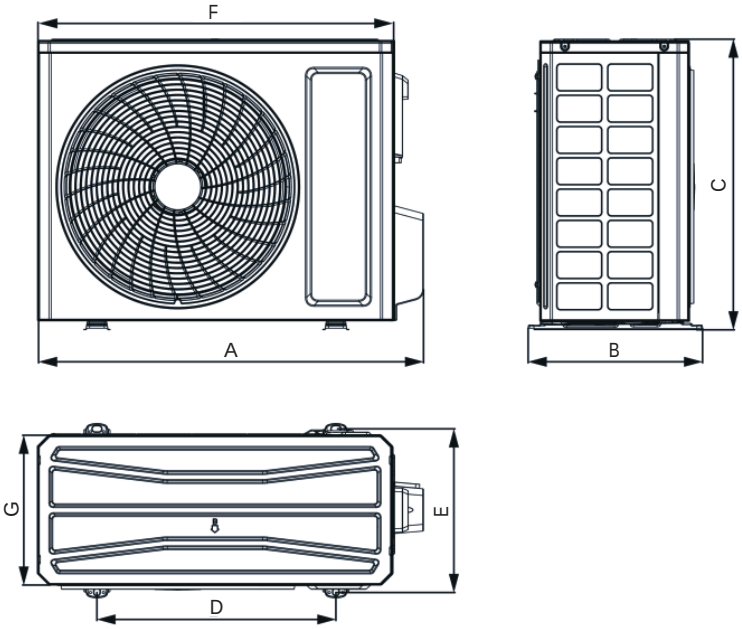

MODELLO	DIMENSIONI (mm)						
	A	B	C	D	E	F	G
AEG ECO PLUS 35PIH	732	330	553	455	310	675	285
AEG ECO PLUS 50PIH	802	350	555	512	331	745	300
AEG ECO PLUS 71PIH	958	402	660	570	371	889	340
AEG ECO PLUS 85PIH	958	402	660	570	371	889	340
AEG ECO PLUS 100PIH	1020	427	820	635	396	940	370
AEG ECO PLUS 100PIH3	1020	427	820	635	396	940	370
AEG ECO PLUS 140PIH	1020	427	820	635	396	940	370
AEG ECO PLUS 140PIH3	1020	427	820	635	396	940	370
AEG ECO PLUS 160PIH3	1020	427	960	755	396	990	370

CASSETTE

Cassette compatte con mandata aria 360°

Cassette con mandata aria 360°

CASSETTE COMPATTE

CON MANDATA ARIA 360°

(Standard)

Telecomando a raggi infrarossi

(Optional)

Comando a filo con WiFi

- Cassette a 8 vie per applicazioni nei settori piccolo commerciale terziario.
- Adatte a negozi, uffici, sale riunioni, hotel, ristoranti, club, palestre e aree openspace.
- Design compatto ed accattivante.
- Flusso a 360°, con range di oscillazione flap tra 45 e 80°, differenziato a seconda della modalità riscaldamento/raffreddamento, per il massimo comfort.
- Le dimensioni 570x570 mm sono ideali per installazione in controsoffitti da moduli standard 600x600 mm.
- Ventilatore con profili aerodinamici ottimizzati per garantire la massima silenziosità.
- La pompa di scarico condensa è integrata per un dislivello fino a 1000 mm.
- Doppio sensore di temperatura ambiente per un comfort personalizzabile: possibilità di selezione del sensore di temperatura dell'aria di ritorno sull'unità oppure del sensore di temperatura sul comando a filo.
- Elevata efficienza energetica, a tutte le potenze espresse, sia in raffreddamento che in riscaldamento, specie nell'ottica di un funzionamento 365 giorni all'anno (efficienza stagionale).
- Lo speciale sistema di chiusura della valvola del refrigerante previene ed esclude il rischio di perdite di refrigerante da manutenzione inappropriata.
- La scatola elettrica ha uno speciale design ed è fatta di materiale ignifugo, per la massima protezione della scheda elettronica dai rischi di incendio.
- WiFi optional, possibile con comando a filo, accessorio ordinabile separatamente.

A++ In raffreddamento

A+ In riscaldamento (clima medio)

INCENTIVI FISCALI **50%** **65%** **SUPER BONUS** **CONTO TERMICO**

DATI TECNICI-MATCHING CON CASSETTE COMPATTE CON MANDATA ARIA 360°

Modello unità interna		ASG ECO PLUS 35PH	
Modello unità esterna		AEG ECO PLUS 35PIH	
	Unità di misura	Raffreddamento	Riscaldamento
Capacità nom. (min.-max.) (EN14511)	kW	3,50 (0,90-4,00)	4,00 (0,90-4,50)
	BTU/h	12000	13600
EER/COP (EN14511)		3,80	4,00
Carico di Progetto [(Pdesign c/Pdesign h (clima medio)] (EN14825)*	kW	3,5	3,1
Efficienza stagionale [(SEER/SCOP (clima medio)] (EN14825)*		7,1	4,2
Classe efficienza energetica*		A++	A+
Consumo energetico stagionale*	kWh/annum	173	1034
Portata d'aria (sa.-a.-m.-b.)	m³/h	600-550-500-400	
Deumidificazione	l/h	1,0	
Velocità di ventilazione (U.I./U.E.)	n°	4/modulante	
Pressione sonora U.I. (sa.-a.-m.-b.)	dB(A)	36-35-33-29	
Pressione sonora U.E. (a.)	dB(A)	48	
Potenza sonora U.I. (sa.-a.-m.-b.)	dB(A)	47-45-42-39	
Potenza sonora U.E. (a.)	dB(A)	56	
Alimentazione elettrica	V/Ph/Hz	220-240 ~/1/50/60	
Potenza elettrica nominale assorbita	kW	0,92	1,30
Massimo assorbimento elettrico	kW/A	1,30/6,00	
Tipo di compressore		Rotary DC Inverter	
Tipo di refrigerante/GWP		R32/675	
Carica di refrigerante	kg/T.CO_2 eq.	0,57/0,39	
Diametro del tubo liquido	mm (")	6,35 (1/4")	
Diametro del tubo gas	mm (")	9,52 (3/8")	
Lunghezza delle tubazioni con carica standard	m	5	
Lunghezza max. delle tubazioni con carica aggiuntiva	m	30	
Carica gas aggiuntiva	g/m	16	
Dislivello massimo (unità esterna sopra)	m	15	
Dislivello massimo (unità interna sopra)	m	15	
Codice pannello da abbinare		398100688	
Dimensioni nette U.I. senza pannello (Alt./Lar./Pro.)	mm	260/570/570	
Dimensioni nette pannello (Alt./Lar./Pro.)	mm	47,5/620/620	
Dimensioni nette U.I. con pannello (Alt./Lar./Pro.)	mm	307,5/620/620	
Dimensioni nette U.E. (Alt./Lar./Pro.)	mm	553/675/285	
Peso netto U.I. senza pannello/Peso netto U.E.	kg	16,5/24,5	
Peso netto pannello	kg	3	

LIMITI DI FUNZIONAMENTO temperatura esterna:
Raffreddamento: da -20 °C a +52 °C
Riscaldamento: da -20 °C a +24 °C
INTERVALLO DI REGOLAZIONE DELLA TEMPERATURA AMBIENTE: da 16 a 30 °C.

*Dati dichiarati in conformità ai Regolamenti UE n. 206/2012, relativo alle specifiche per la progettazione ecocompatibile dei condizionatori d'aria e dei ventilatori e n. 626/2011, relativo all'etichettatura indicante il consumo d'energia dei condizionatori d'aria, e testati secondo la norma EN14825.

DISEGNO DIMENSIONALE UNITÀ INTERNE

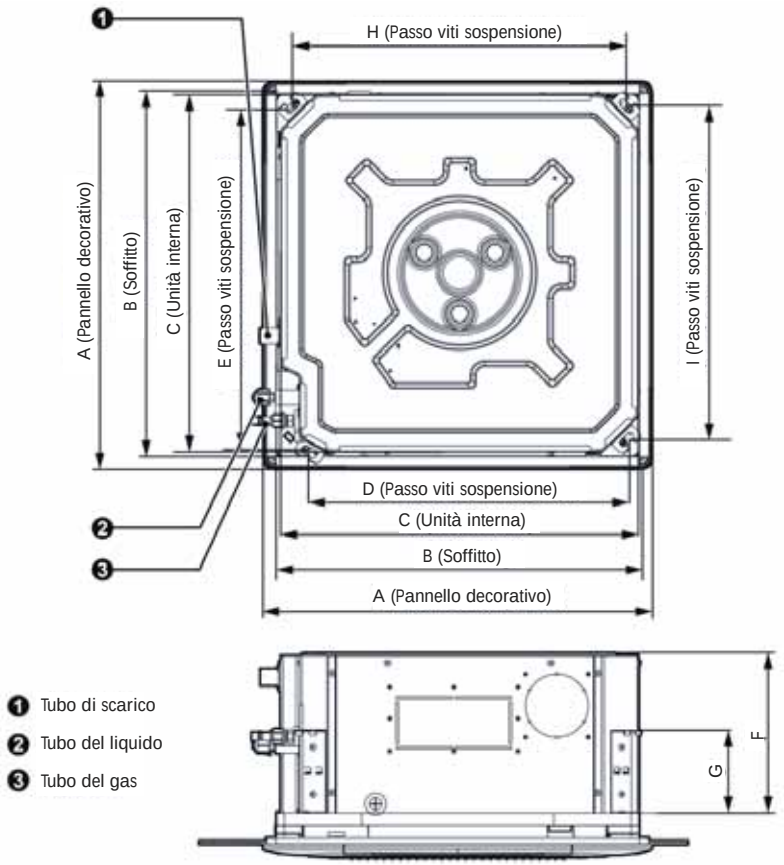

MODELLO	DIMENSIONI (mm)								
	A	B	C	D	E	F	G	H	I
ASG ECO PLUS 35PH	620	580	570	505	550	260	140	530	530

DISEGNO DIMENSIONALE UNITÀ ESTERNE

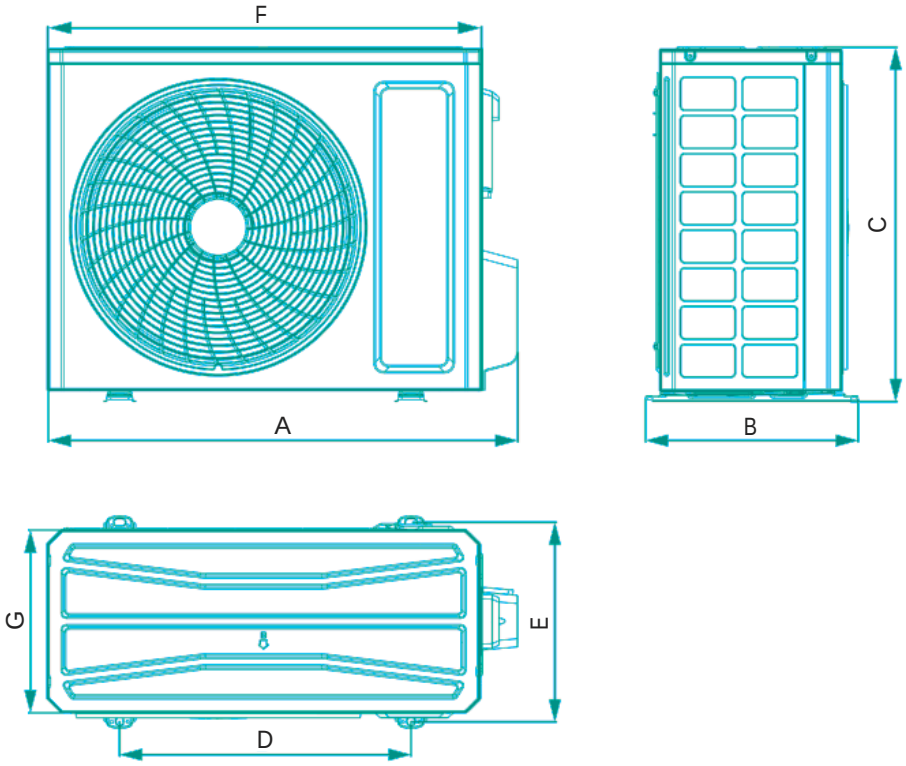

MODELLO	DIMENSIONI (mm)						
	A	B	C	D	E	F	G
AEG ECO PLUS 35PIH	732	330	553	455	310	675	285

CASSETTE

CON MANDATA ARIA 360°

(Standard)

Telecomando a raggi infrarossi

(Optional)

Comando a filo con WiFi

- Cassette a 8 vie per applicazioni nei settori piccolo commerciale terziario.
- Adatte a negozi, uffici, sale riunioni, hotel, ristoranti, club, palestre e aree openspace.
- Design accattivante.
- Flusso a 360°, con range di oscillazione flap tra 45 e 80°, differenziato a seconda della modalità riscaldamento/raffreddamento, per il massimo comfort.
- Ventilatore con profili aerodinamici ottimizzati per garantire la massima silenziosità.
- La pompa di scarico condensa è integrata per un dislivello fino a 1000 mm.
- Doppio sensore di temperatura ambiente per un comfort personalizzabile: possibilità di selezione del sensore di temperatura dell'aria di ritorno sull'unità oppure del sensore di temperatura sul comando a filo.
- Elevata efficienza energetica, a tutte le potenze espresse, sia in raffreddamento che in riscaldamento, specie nell'ottica di un funzionamento 365 giorni all'anno (efficienza stagionale).
- Lo speciale sistema di chiusura della valvola del refrigerante previene ed esclude il rischio di perdite di refrigerante da manutenzione inappropriata.
- La scatola elettrica ha uno speciale design ed è fatta di materiale ignifugo, per la massima protezione della scheda elettronica dai rischi di incendio.
- WiFi optional, possibile con comando a filo, accessorio ordinabile separatamente.

A++ In raffreddamento

A+ In riscaldamento (clima medio)

INCENTIVI FISCALI*

*eccetto modelli 140 e 160

50% **65%** **SUPER BONUS** **CONTO TERMICO**

DATI TECNICI-MATCHING CON CASSETTE CON MANDATA ARIA 360°

Modello unità interna		ASG ECO PLUS 50PH	
Modello unità esterna		AEG ECO PLUS 50PIH	
	Unità di misura	Raffreddamento	Riscaldamento
Capacità nom. (min.-max.) (EN14511)	kW	5,30 (1,60-5,80)	5,80 (1,60-6,10)
	BTU/h	17000	19790
EER/COP (EN14511)		3,45	3,95
Carico di Progetto [(Pdesign c/Pdesign h (clima medio)] (EN14825)*	kW	5,3	3,9
Efficienza stagionale [(SEER/SCOP (clima medio)] (EN14825)*		7,2	4,3
Classe efficienza energetica*		A++	A+
Consumo energetico stagionale*	kWh/annum	258	1270
Portata d'aria (sa.-a.-m.-b.)	m³/h	900-800-700-600	
Deumidificazione	l/h	1,8	
Velocità di ventilazione (U.I./U.E.)	n°	4/modulante	
Pressione sonora U.I. (sa.-a.-m.-b.)	dB(A)	36-35-33-31	
Pressione sonora U.E. (a.)	dB(A)	52	
Potenza sonora U.I. (sa.-a.-m.-b.)	dB(A)	51-46-43-40	
Potenza sonora U.E. (a.)	dB(A)	65	
Alimentazione elettrica	V/Ph/Hz	220-240~/1/50/60	
Potenza elettrica nominale assorbita	kW	1,54	1,47
Massimo assorbimento elettrico	kW/A	1,90/9,50	
Tipo di compressore		Rotary DC Inverter	
Tipo di refrigerante/GWP		R32/675	
Carica di refrigerante	kg/T.CO_2 eq.	0,85/0,57	
Diametro del tubo liquido	mm (")	6,35 (1/4")	
Diametro del tubo gas	mm (")	12,70 (1/2")	
Lunghezza delle tubazioni con carica standard	m	5	
Lunghezza max. delle tubazioni con carica aggiuntiva	m	30	
Carica gas aggiuntiva	g/m	16	
Dislivello massimo (unità esterna sopra)	m	15	
Dislivello massimo (unità interna sopra)	m	15	
Codice pannello da abbinare		398100677	
Dimensioni nette U.I. senza pannello (Alt./Lar./Pro.)	mm	200/840/840	
Dimensioni nette pannello (Alt./Lar./Pro.)	mm	52/950/950	
Dimensioni nette U.I. con pannello (Alt./Lar./Pro.)	mm	252/950/950	
Dimensioni nette U.E. (Alt./Lar./Pro.)	mm	555/745/300	
Peso netto U.I. senza pannello/Peso netto U.E.	kg	21/30,5	
Peso netto pannello	kg	6	

LIMITI DI FUNZIONAMENTO: temperatura esterna
Raffreddamento: da -20 °C a +52 °C
Riscaldamento: da -20 °C a +24 °C
INTERVALLO DI REGOLAZIONE DELLA TEMPERATURA AMBIENTE: da 16 a 30 °C.

*Dati dichiarati in conformità ai Regolamenti UE n. 206/2012, relativo alle specifiche per la progettazione ecocompatibile dei condizionatori d'aria e dei ventilatori e n. 626/2011, relativo all'etichettatura indicante il consumo d'energia dei condizionatori d'aria, e testati secondo la norma EN14825.

DATI TECNICI

Modello unità interna		ASG ECO PLUS 71PH		ASG ECO PLUS 85PH	
Modello unità esterna		**AEG ECO PLUS 71PIH**		**AEG ECO PLUS 85PIH**	
	Unità di misura	Raffreddamento	Riscaldamento	Raffreddamento	Riscaldamento
Capacità nom. (min.-max.) (EN14511)	kW	7,10 (2,40-7,60)	8,00 (2,20-8,60)	8,50 (2,90-9,00)	8,80 (2,50-9,50)
	BTU/h	24200	27200	29000	30000
EER/COP (EN14511)		3,70	4,00	3,40	3,90
Carico di Progetto [(Pdesign c/Pdesign h (clima medio)] (EN14825)*	kW	7,1	5,0	8,5	6,0
Efficienza stagionale [(SEER/SCOP (clima medio)] (EN14825)*		6,7	4,3	6,9	4,3
Classe efficienza energetica*		A++	A+	A++	A+
Consumo energetico stagionale*	kWh/annum	371	1628	432	1954
Portata d'aria (sa.-a.-m.-b.)	m³/h	1100-1000-900-800		1400-1300-1200-1100	
Deumidificazione	l/h	2,4		2,8	
Velocità di ventilazione (U.I./U.E.)	n°	4/modulante		4/modulante	
Pressione sonora U.I. (sa.-a.-m.-b.)	dB(A)	39-38-36-34		47-46-42-38	
Pressione sonora U.E. (a.)	dB(A)	58		65	
Potenza sonora U.I. (sa.-a.-m.-b.)	dB(A)	51-50-48-47		59-51-48-46	
Potenza sonora U.E. (a.)	dB(A)	69		70	
Alimentazione elettrica	V/Ph/Hz	220-240~/1/50/60		220-240~/1/50/60	
Potenza elettrica nominale assorbita	kW	2,03	2,80	2,50	2,25
Massimo assorbimento elettrico	kW/A	2,80/14,00		3,30/15,00	
Tipo di compressore		Rotary DC Inverter		Rotary DC Inverter	
Tipo di refrigerante/GWP		R32/675		R32/675	
Carica di refrigerante	kg/T.CO_2 eq.	1,5/1,01		1,5/1,01	
Diametro del tubo liquido	mm (")	9,52 (3/8")		9,52 (3/8")	
Diametro del tubo gas	mm (")	15,88 (5/8")		15,88 (5/8")	
Lunghezza delle tubazioni con carica standard	m	5		5	
Lunghezza max. delle tubazioni con carica aggiuntiva	m	30		30	
Carica gas aggiuntiva	g/m	20		20	
Dislivello massimo (unità esterna sopra)	m	20		25	
Dislivello massimo (unità interna sopra)	m	20		25	
Codice pannello da abbinare		398100677		398100677	
Dimensioni nette U.I. senza pannello (Alt./Lar./Pro.)	mm	200/840/840		200/840/840	
Dimensioni nette pannello (Alt./Lar./Pro.)	mm	52/950/950		52/950/950	
Dimensioni nette U.I. con pannello (Alt./Lar./Pro.)	mm	252/950/950		252/950/950	
Dimensioni nette U.E. (Alt./Lar./Pro.)	mm	660/889/340		660/889/340	
Peso netto U.I. senza pannello/Peso netto U.E.	kg	21/41,5		21/46	
Peso netto pannello	kg	6		6	

LIMITI DI FUNZIONAMENTO: temperatura esterna
Raffreddamento: da -20 °C a +52 °C
Riscaldamento: da -20 °C a +24 °C
INTERVALLO DI REGOLAZIONE DELLA TEMPERATURA AMBIENTE: da 16 a 30 °C.

*Dati dichiarati in conformità ai Regolamenti UE n. 206/2012, relativo alle specifiche per la progettazione ecocompatibile dei condizionatori d'aria e dei ventilatori e n. 626/2011, relativo all'etichettatura indicante il consumo d'energia dei condizionatori d'aria, e testati secondo la norma EN14825.

Modello unità interna		ASG ECO PLUS 100PH		ASG ECO PLUS 100PH	
Modello unità esterna		AEG ECO PLUS 100PIH		AEG ECO PLUS 100PIH3	
	Unità di misura	Raffreddamento	Riscaldamento	Raffreddamento	Riscaldamento
Capacità nom. (min.-max.) (EN14511)	kW	10,50 (3,20-11,00)	11,50 (3,00-12,50)	10,50 (3,20-11,00)	11,50 (3,00-12,50)
	BTU/h	35800	39200	35800	39200
EER/COP (EN14511)		3,50	4,10	3,50	4,10
Carico di Progetto [(Pdesign c/Pdesign h (clima medio)] (EN14825)*	kW	10,5	7,0	10,5	7,0
Efficienza stagionale [(SEER/SCOP (clima medio)] (EN14825)*		6,6	4,4	6,6	4,4
Classe efficienza energetica*		A++	A+	A++	A+
Consumo energetico stagionale*	kWh/annum	557	2227	557	2227
Portata d'aria (sa.-a.-m.-b.)	m³/h	1500-1400-1200-1000		1500-1400-1200-1000	
Deumidificazione	l/h	3,3		3,3	
Velocità di ventilazione (U.I./U.E.)	n°	4/modulante		4/modulante	
Pressione sonora U.I. (sa.-a.-m.-b.)	dB(A)	43-41-39-38		43-41-39-38	
Pressione sonora U.E. (a.)	dB(A)	57		57	
Potenza sonora U.I. (sa.-a.-m.-b.)	dB(A)	56-54-52-48		56-54-52-48	
Potenza sonora U.E. (a.)	dB(A)	70		70	
Alimentazione elettrica	V/Ph/Hz	220-240~/1/50/60		380-415~/3/50/60	
Potenza elettrica nominale assorbita	kW	3,10	2,95	3,10	2,95
Massimo assorbimento elettrico	kW/A	4,70/21,00		4,40/7,00	
Tipo di compressore		Rotary DC Inverter		Rotary DC Inverter	
Tipo di refrigerante/GWP		R32/675		R32/675	
Carica di refrigerante	kg/T.CO_2 eq.	2,1/1,42		2,1/1,42	
Diametro del tubo liquido	mm (")	9,52 (3/8")		9,52 (3/8")	
Diametro del tubo gas	mm (")	15,88 (5/8")		15,88 (5/8")	
Lunghezza delle tubazioni con carica standard	m	5		5	
Lunghezza max. delle tubazioni con carica aggiuntiva	m	75		75	
Carica gas aggiuntiva	g/m	20		20	
Dislivello massimo (unità esterna sopra)	m	30		30	
Dislivello massimo (unità interna sopra)	m	30		30	
Codice pannello da abbinare		398100677		398100677	
Dimensioni nette U.I. senza pannello (Alt./Lar./Pro.)	mm	240/840/840		240/840/840	
Dimensioni nette pannello (Alt./Lar./Pro.)	mm	52/950/950		52/950/950	
Dimensioni nette U.I. con pannello (Alt./Lar./Pro.)	mm	292/950/950		292/950/950	
Dimensioni nette U.E. (Alt./Lar./Pro.)	mm	820/940/370		820/940/370	
Peso netto U.I. senza pannello/U.E.	kg	23/65		23/75	
Peso netto pannello	kg	6		6	

LIMITI DI FUNZIONAMENTO: temperatura esterna
Raffreddamento: da -20 °C a +52 °C
Riscaldamento: da -20 °C a +24 °C
INTERVALLO DI REGOLAZIONE DELLA TEMPERATURA AMBIENTE: da 16 a 30 °C.

*Dati dichiarati in conformità ai Regolamenti UE n. 206/2012, relativo alle specifiche per la progettazione ecocompatibile dei condizionatori d'aria e dei ventilatori e n. 626/2011, relativo all'etichettatura indicante il consumo d'energia dei condizionatori d'aria, e testati secondo la norma EN14825.

DATI TECNICI

Modello unità interna		ASG ECO PLUS 140PH		ASG ECO PLUS 140PH	
Modello unità esterna		**AEG ECO PLUS 140PIH**		**AEG ECO PLUS 140PIH3**	
	Unità di misura	Raffreddamento	Riscaldamento	Raffreddamento	Riscaldamento
Capacità nom. (min.-max.) (EN14511)	kW	13,40 (4,00-14,20)	15,50 (3,90-16,00)	13,40 (4,00-14,20)	15,50 (3,90-16,00)
	BTU/h	45700	52800	45700	52800
EER/COP (EN14511)		2,91	3,30	2,91	3,30
Capacità nominale (Prated,c/Prated,h)*	kW	13,40	15,50	13,40	15,50
Efficienza energetica stagionale del riscaldamento d'ambiente (ηs,c/ηs,h)*	%	257,8	158,2	257,8	158,2
Portata d'aria (sa.-a.-m.-b.)	m³/h	2000-1800-1600-1400		2000-1800-1600-1400	
Deumidificazione	l/h	3,9		3,9	
Velocità di ventilazione (U.I./U.E.)	n°	4/modulante		4/modulante	
Pressione sonora U.I. (sa.-a.-m.-b.)	dB(A)	50-48-45-41		50-48-45-41	
Pressione sonora U.E. (a.)	dB(A)	59		59	
Potenza sonora U.I. (sa.-a.-m.-b.)	dB(A)	64-63-60-57		64-63-60-57	
Potenza sonora U.E. (a.)	dB(A)	75		75	
Alimentazione elettrica	V/Ph/Hz	220-240~/1/50/60		380-415~/3/50/60	
Potenza elettrica nominale assorbita	kW	4,60	4,70	4,60	4,70
Massimo assorbimento elettrico	kW/A	5,60/25,00		5,60/11,00	
Tipo di compressore		Rotary DC Inverter		Rotary DC Inverter	
Tipo di refrigerante/GWP		R32/675		R32/675	
Carica di refrigerante	kg/T.CO_2 eq.	2,80/1,89		2,80/1,89	
Diametro del tubo liquido	mm (")	9,52 (3/8")		9,52 (3/8")	
Diametro del tubo gas	mm (")	15,88 (5/8")		15,88 (5/8")	
Lunghezza delle tubazioni con carica standard	m	7,5		7,5	
Lunghezza max. delle tubazioni con carica aggiuntiva	m	75		75	
Carica gas aggiuntiva	g/m	35		35	
Dislivello massimo (unità esterna sopra)	m	30		30	
Dislivello massimo (unità interna sopra)	m	30		30	
Codice pannello da abbinare		398100677		398100677	
Dimensioni nette U.I. senza pannello (Alt./Lar./Pro.)	mm	290/840/840		290/840/840	
Dimensioni nette pannello (Alt./Lar./Pro.)	mm	52/950/950		52/950/950	
Dimensioni nette U.I. con pannello (Alt./Lar./Pro.)	mm	342/950/950		342/950/950	
Dimensioni nette U.E. (Alt./Lar./Pro.)	mm	820/940/370		820/940/370	
Peso netto U.I. senza pannello/Peso netto U.E.	kg	25/73		25/81	
Peso netto pannello	kg	6		6	

LIMITI DI FUNZIONAMENTO: temperatura esterna
Raffreddamento: da -20 °C a +52 °C
Riscaldamento: da -20 °C a +24 °C
INTERVALLO DI REGOLAZIONE DELLA TEMPERATURA AMBIENTE: da 16 a 30 °C.

*Dati dichiarati in conformità al Regolamento (UE) 2016/2281 DELLA COMMISSIONE del 30 novembre 2016 che attua la direttiva 2009/125/CE del Parlamento europeo e del Consiglio, relativa all'istituzione di un quadro per l'elaborazione di specifiche per la progettazione ecocompatibile dei prodotti connessi all'energia, per quanto riguarda le specifiche per la progettazione ecocompatibile dei prodotti di riscaldamento dell'aria, dei prodotti di raffreddamento, dei chiller di processo ad alta temperatura e dei ventilconvettori.

Modello unità interna		ASG ECO PLUS 160PH	
Modello unità esterna		AEG ECO PLUS 160PIH3	
	Unità di misura	Raffreddamento	Riscaldamento
Capacità nom. (min.-max.) (EN14511)	kW	14,50 (4,80-15,00)	17,00 (4,50-17,50)
	BTU/h	49400	58000
EER/COP (EN14511)		2,74	2,98
Capacità nominale (Prated,c/Prated,h)*	kW	14,50	17,0
Efficienza energetica stagionale del riscaldamento d'ambiente (ηs,c/ηs,h)*	%	239	151,6
Portata d'aria (sa.-a.-m.-b.)	m³/h	2300-2100-1900-1600	
Deumidificazione	l/h	4,8	
Velocità di ventilazione (U.I./U.E.)	n°	4/modulante	
Pressione sonora U.I. (sa.-a.-m.-b.)	dB(A)	50-48-46-44	
Pressione sonora U.E. (a.)	dB(A)	60	
Potenza sonora U.I. (sa.-a.-m.-b.)	dB(A)	65-63-61-60	
Potenza sonora U.E. (a.)	dB(A)	75	
Alimentazione elettrica	V/Ph/Hz	380-415~/3/50/60	
Potenza elettrica nominale assorbita	kW	5,30	5,70
Massimo assorbimento elettrico	kW/A	6,80/12,00	
Tipo di compressore		Rotary DC Inverter	
Tipo di refrigerante/GWP		R32/675	
Carica di refrigerante	kg/T.CO_2 eq.	3,50/2,363	
Diametro del tubo liquido	mm (")	9,52 (3/8")	
Diametro del tubo gas	mm (")	15,88 (5/8")	
Lunghezza delle tubazioni con carica standard	m	7,5	
Lunghezza max. delle tubazioni con carica aggiuntiva	m	75	
Carica gas aggiuntiva	g/m	35	
Dislivello massimo (unità esterna sopra)	m	30	
Dislivello massimo (unità interna sopra)	m	30	
Codice pannello da abbinare		398100677	
Dimensioni nette U.I. senza pannello (Alt./Lar./Pro.)	mm	290/840/840	
Dimensioni nette pannello (Alt./Lar./Pro.)	mm	52/950/950	
Dimensioni nette U.I. con pannello (Alt./Lar./Pro.)	mm	342/950/950	
Dimensioni nette U.E. (Alt./Lar./Pro.)	mm	960/990/370	
Peso netto U.I. senza pannello/Peso netto U.E.	kg	26/94	
Peso netto pannello	kg	9,5	

LIMITI DI FUNZIONAMENTO: temperatura esterna
Raffreddamento: da -20 °C a +52 °C
Riscaldamento: da -20 °C a +24 °C
INTERVALLO DI REGOLAZIONE DELLA TEMPERATURA AMBIENTE: da 16 a 30 °C.

*Dati dichiarati in conformità al Regolamento (UE) 2016/2281 DELLA COMMISSIONE del 30 novembre 2016 che attua la direttiva 2009/125/CE del Parlamento europeo e del Consiglio, relativa all'istituzione di un quadro per l'elaborazione di specifiche per la progettazione ecocompatibile dei prodotti connessi all'energia, per quanto riguarda le specifiche per la progettazione ecocompatibile dei prodotti di riscaldamento dell'aria, dei prodotti di raffreddamento, dei chiller di processo ad alta temperatura e dei ventilconvettori.

DISEGNO DIMENSIONALE UNITÀ INTERNE

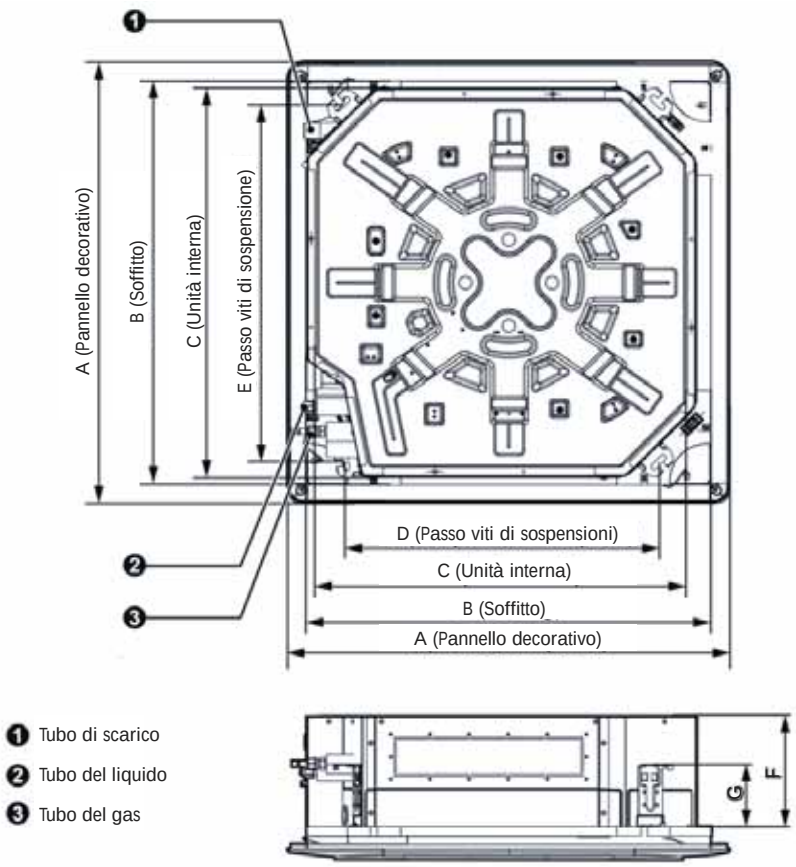

❶ Tubo di scarico
❷ Tubo del liquido
❸ Tubo del gas

MODELLO	DIMENSIONI (mm)								
	A	B	C	D	E	F	G	H	I
ASG ECO PLUS 50PH	950	890	840	680	780	200	135	-	-
ASG ECO PLUS 71PH	950	890	840	680	780	200	135	-	-
ASG ECO PLUS 85PH	950	890	840	680	780	200	135	-	-
ASG ECO PLUS 100PH	950	890	840	680	780	240	135	-	-
ASG ECO PLUS 140PH	950	890	840	680	780	290	135	-	-
ASG ECO PLUS 160PH	950	890	840	680	780	290	135	-	-

DISEGNO DIMENSIONALE UNITÀ ESTERNE

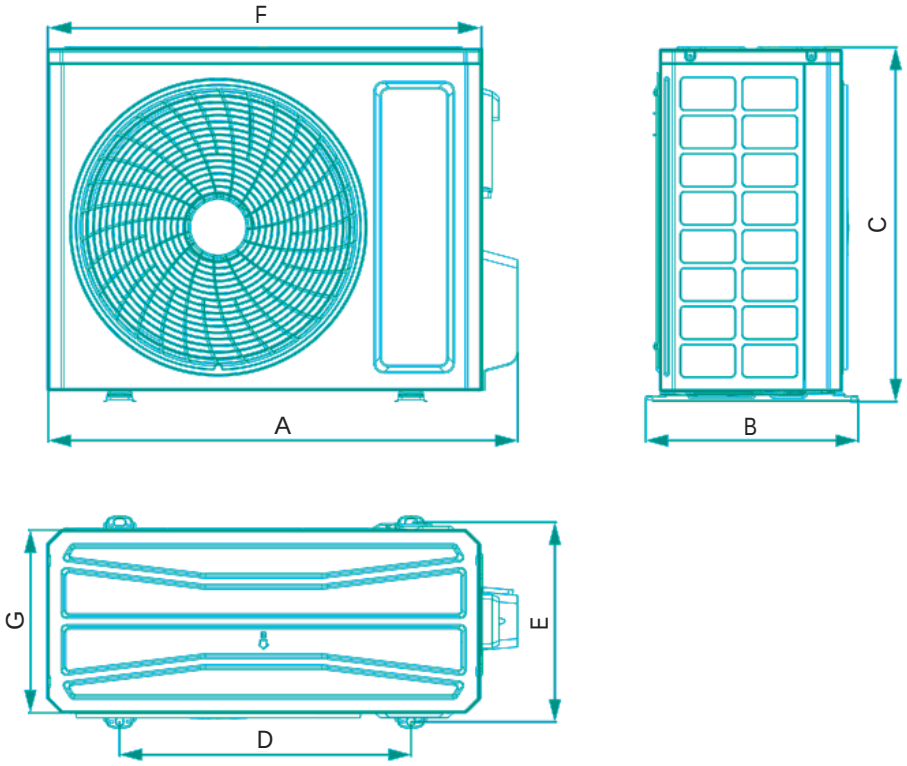

MODELLO	DIMENSIONI (mm)						
	A	B	C	D	E	F	G
AEG ECO PLUS 50PIH	802	350	555	512	331	745	300
AEG ECO PLUS 71PIH	958	402	660	570	371	889	340
AEG ECO PLUS 85PIH	958	402	660	570	371	889	340
AEG ECO PLUS 100PIH	1020	427	820	635	396	940	370
AEG ECO PLUS 100PIH3	1020	427	820	635	396	940	370
AEG ECO PLUS 140PIH	1020	427	820	635	396	940	370
AEG ECO PLUS 140PIH3	1020	427	820	635	396	940	370
AEG ECO PLUS 160PIH3	1020	427	960	755	396	990	370

CANALIZZABILI

Canalizzabili sottili

Canalizzabili ad alta pressione statica esterna

CANALIZZABILI SOTTILI

(Standard)
Comando a filo

(Optional)
Comando a filo con WiFi

(Optional)
Telecomando a raggi infrarossi

- Unità canalizzabili slim per applicazioni mono nei settori piccolo commerciale / terziario.
- Adatte a negozi, uffici, sale riunioni, hotel, ristoranti, club, palestre e aree openspace.
- Ultrasottili, queste unità sono caratterizzate da design delle mandate dell'aria ottimizzato per minimizzare il livello sonoro e migliorare le prestazioni.
- Lo spessore è infatti di soli 200 mm e la larghezza di 450 mm: queste unità sono tra le più sottili del mercato.
- Lo speciale design della batteria evaporante (forma a V), coperto da brevetto, favorisce uno scambio d'aria più efficace.
- Anche il ventilatore centrifugo è caratterizzato da design brevettato e consente una più elevata portata d'aria e una maggiore silenziosità.
- La pressione statica esterna raggiunge i 80 Pa, con 5 livelli selezionabili, in funzione delle diverse esigenze, garantendo la massima adattabilità a diversi tipi di installazione.
- L'abbinamento al comando a filo consente di ottimizzare la pressione statica esterna in funzione dei diversi requisiti di installazione tecnica.
- La pompa di scarico condensa è integrata per un dislivello fino a 1000 mm.
- È possibile scegliere tra ripresa dell'aria posteriore o dal basso.
- Il motore DC assicura risparmio energetico ed elevata efficienza.
- Le unità interne sono dotate di doppio sensore di temperatura ambiente per un comfort personalizzabile: possibilità di selezione del sensore di temperatura dell'aria di ritorno sull'unità oppure del sensore di temperatura sul comando a filo.
- È possibile il collegamento ad una ripresa di aria fresca dall'esterno.
- Elevata efficienza energetica, a tutte le potenze espresse, sia in freddo che in caldo, specie nell'ottica di un funzionamento 365 giorni all'anno (efficienza stagionale).
- Lo speciale sistema di chiusura della valvola del refrigerante previene ed esclude il rischio di perdite di gas dovute a manutenzione inappropriata.
- WiFi optional, possibile con comando a filo, accessorio ordinabile separatamente.

A++ In raffreddamento A+ In riscaldamento

INCENTIVI FISCALI **50%** **65%** **SUPER BONUS** **CONTO TERMICO**

DATI TECNICI-MATCHING CON CANALIZZABILI SOTTILI

Modello unità interna		ADG ECO PLUS 35PH		ADG ECO PLUS 50PH	
Modello unità esterna		AEG ECO PLUS 35PIH		AEG ECO PLUS 50PIH	
	Unità di misura	Raffreddamento	Riscaldamento	Raffreddamento	Riscaldamento
Capacità nom. (min.-max.) (EN14511)	kW	3,50 (0,90-4,00)	4,00 (0,90-4,50)	5,30 (1,60-5,80)	5,60 (1,60-6,10)
	BTU/h	12000	13600	18000	19100
EER/COP (EN14511)		3,40	4,00	3,50	3,95
Carico di Progetto [(Pdesign c/Pdesign h (clima medio)] (EN14825)*	kW	3,5	3,0	5,3	3,9
Efficienza stagionale [(SEER/SCOP (clima medio)] (EN14825)*		6,5	4,0	6,3	4,0
Classe efficienza energetica*		A++	A+	A++	A+
Consumo energetico stagionale*	kWh/annum	189	1050	294	1365
Portata d'aria (sa.-a.-m.-b.)	m³/h	600-550-500-400		900-800-700-600	
Deumidificazione	l/h	1,0		1,7	
Velocità di ventilazione (U.I./U.E.)	n°	4/modulante		4/modulante	
Pressione sonora U.I. (sa.-a.-m.-b.)	dB(A)	35-33-32-30		36-35-33-31	
Pressione sonora U.E. (a.)	dB(A)	56		59	
Potenza sonora U.I. (sa.-a.-m.-b.)	dB(A)	48-45-43-41		52-51-48-45	
Potenza sonora U.E. (a.)	dB(A)	56		65	
Alimentazione elettrica	V/Ph/Hz	220-240~/1/50/60		220-240~/1/50/60	
Pressione statica esterna utile nominale	Pa	25		25	
Pressione statica esterna utile (range)	Pa	0-80		0-80	
Potenza elettrica nominale assorbita	kW	1,03	1,00	1,51	1,42
Massimo assorbimento elettrico	kW/A	1,35/6,00		1,90/9,50	
Tipo di compressore		Rotary DC Inverter		Rotary DC Inverter	
Tipo di refrigerante/GWP		R32/675		R32/675	
Carica di refrigerante	kg/T.CO_2 eq.	0,57/0,39		0,85/0,57	
Diametro del tubo liquido	mm (")	6,35 (1/4")		6,35 (1/4")	
Diametro del tubo gas	mm (")	9,52 (3/8")		12,70 (1/2")	
Lunghezza delle tubazioni con carica standard	m	5		5	
Lunghezza max. delle tubazioni con carica aggiuntiva	m	30		30	
Carica gas aggiuntiva	g/m	16		16	
Dislivello massimo (unità esterna sopra)	m	15		20	
Dislivello massimo (unità interna sopra)	m	15		20	
Dimenioni nette U.I. (Alt./Lar./Pro.)	mm	200/700/450		200/1000/450	
Dimensioni nette U.E. (Alt./Lar./Pro.)	mm	553/675/285		555/745/300	
Peso netto U.I/U.E.	kg	18/24,5		24/30,5	

LIMITI DI FUNZIONAMENTO: temperatura esterna
Raffreddamento: da -20 °C a +52 °C
Riscaldamento: da -20 °C a +24 °C
INTERVALLO DI REGOLAZIONE DELLA TEMPERATURA AMBIENTE: da 16 a 30 °C.

*Dati dichiarati in conformità ai Regolamenti UE n. 206/2012, relativo alle specifiche per la progettazione ecocompatibile dei condizionatori d'aria e dei ventilatori e n. 626/2011, relativo all'etichettatura indicante il consumo d'energia dei condizionatori d'aria, e testati secondo la norma EN14825.

CURVE DI PRESSIONE STATICA ESTERNA

ADG ECO 35PH - curve di pressione statica esterna

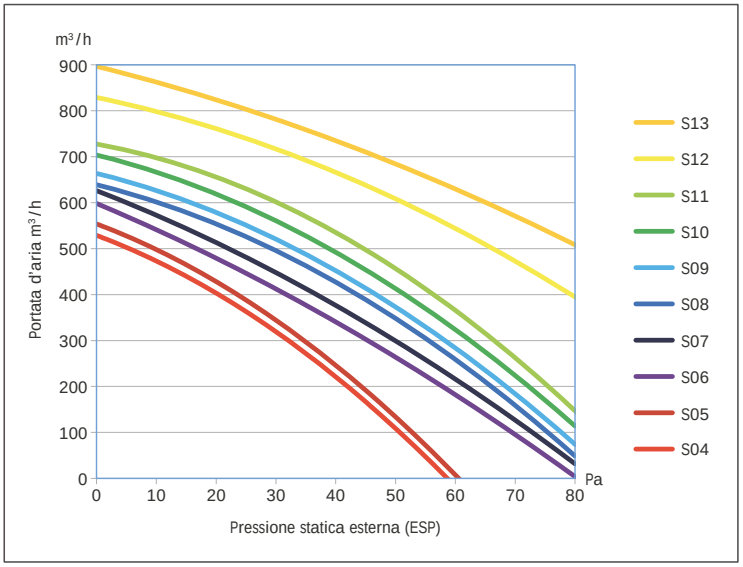

Pressione statica esterna	Velocità turbo	Alta	Media	Bassa
P03	S09	S08	S06	S04
P04	S10	S09	S07	S05
P05*	**S11**	**S10**	**S08**	**S06**
P06	S12	S11	S09	S07
P07	S13	S12	S10	S08

*Livello di pressione statica esterna impostata di default

Il comando a filo può essere utilizzato per modificare la pressione statica esterna (ESP) alle velocità di ventilazione turbo, alta, media e bassa. 5 sono i livelli di pressione statica esterna settabili da comando.

ADG ECO 50PH - curve di pressione statica esterna

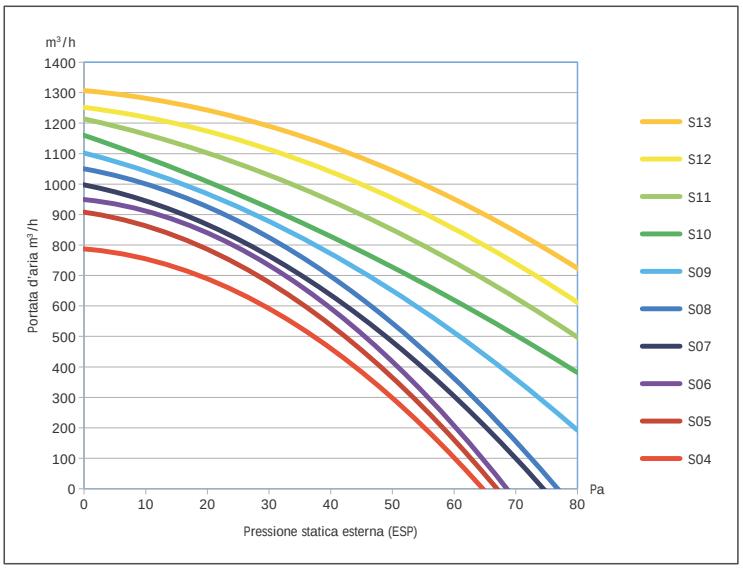

Pressione statica esterna	Velocità turbo	Alta	Media	Bassa
P03	S09	S08	S06	S04
P04	S10	S09	S07	S05
P05*	**S11**	**S10**	**S08**	**S06**
P06	S12	S11	S09	S07
P07	S13	S12	S10	S08

*Livello di pressione statica esterna impostata di default

Il comando a filo può essere utilizzato per modificare la pressione statica esterna (ESP) alle velocità di ventilazione turbo, alta, media e bassa. 5 sono i livelli di pressione statica esterna settabili da comando.

DISEGNO DIMENSIONALE UNITÀ INTERNE

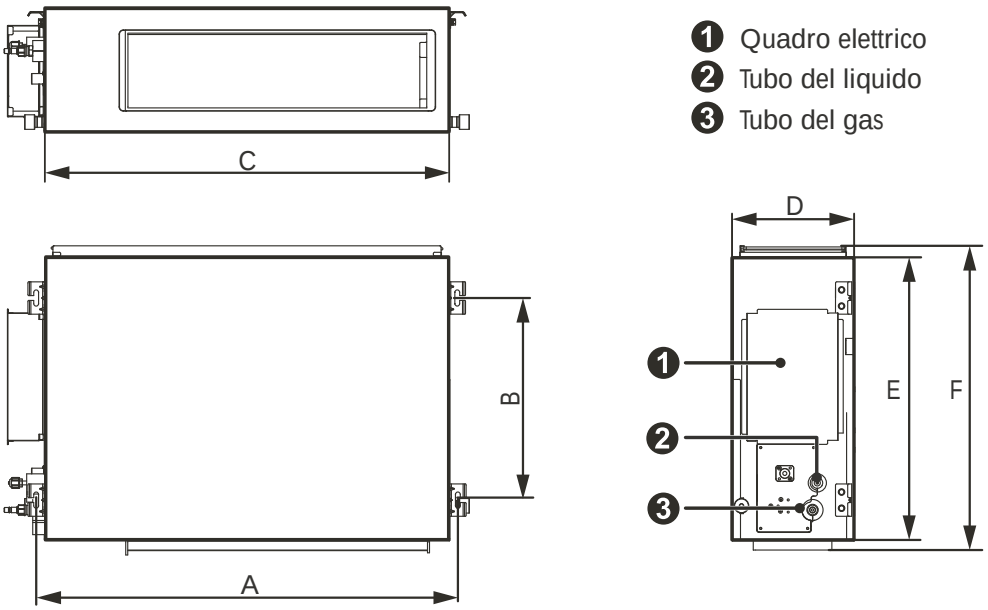

1. Quadro elettrico
2. Tubo del liquido
3. Tubo del gas

MODELLO	DIMENSIONI (mm)					
	A	B	C	D	E	F
AEG ECO PLUS 35PIH	760	415	700	200	450	474
AEG ECO PLUS 50PIH	1060	415	1000	200	450	474

DISEGNI DIMENSIONALI BOCCHE MANDATA / RIPRESA ARIA

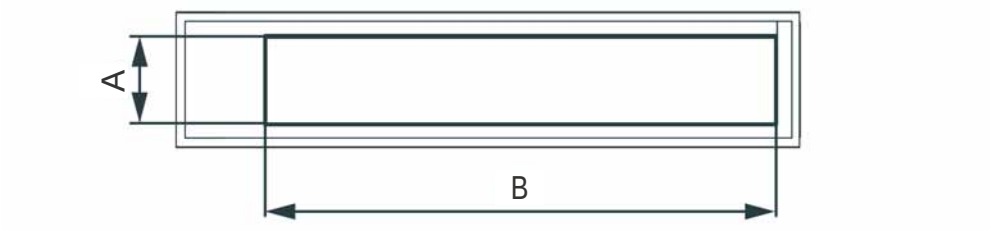

Mandata aria

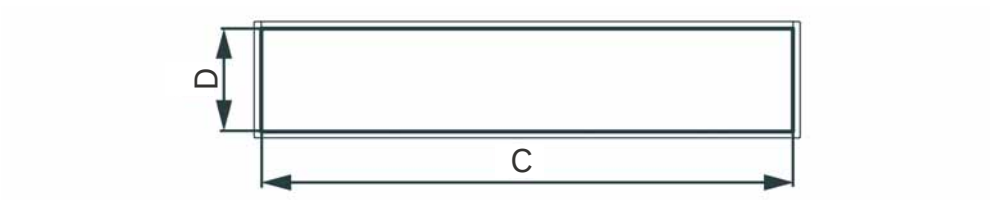

Ripresa aria

MODELLO	MANDATA ARIA		RIPRESA ARIA	
	A	B	C	D
ADG ECO PLUS 35PH	122	585	700	200
ADG ECO PLUS 50PH	122	885	1000	200

DISEGNO DIMENSIONALE UNITÀ ESTERNE

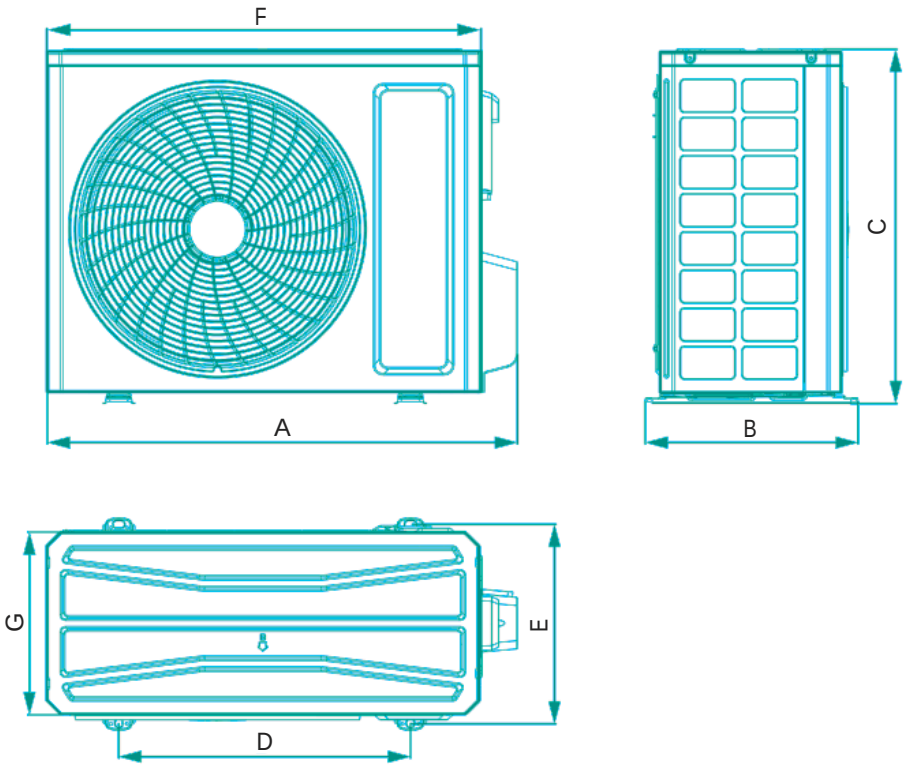

MODELLO	DIMENSIONI (mm)						
	A	B	C	D	E	F	G
AEG ECO PLUS 35PIH	732	330	553	455	310	675	285
AEG ECO PLUS 50PIH	802	350	555	512	331	745	300

CANALIZZABILI

AD ALTA PRESSIONE STATICA ESTERNA

(Standard)
Comando a filo

(Optional)
Comando a filo con WiFi

(Optional)
Telecomando a raggi infrarossi

- Unità canalizzabili ad alta pressione statica esterna per applicazioni mono nei settori piccolo commerciale / terziario.
- Adatte a negozi, uffici, sale riunioni, hotel, ristoranti, club, palestre e aree openspace.
- Struttura compatta, queste unità hanno profondità di soli 260 mm; i modelli 71 e 85 hanno larghezza di soli 900 mm, che li rende facilmente integrabili anche in edifici con soffitti di dimensioni contenute.
- Lo speciale design della batteria evaporante (forma a V), coperto da brevetto, favorisce uno scambio d'aria più efficace.
- Anche il ventilatore centrifugo è caratterizzato da design brevettato e consente una più elevata portata d'aria e una maggiore silenziosità.
- La pressione statica esterna raggiunge i 200 Pa (modelli 140-160), con 9 livelli selezionabili in funzione delle diverse esigenze, garantendo la massima adattabilità a diversi tipi di installazione.
- L'abbinamento al comando a filo consente di ottimizzare la pressione statica esterna in funzione dei diversi requisiti di installazione tecnica.
- La pompa di scarico condensa è integrata per un dislivello fino a 1000 mm .
- È possibile scegliere tra ripresa dell'aria posteriore o dal basso.
- Il motore DC assicura risparmio energetico ed elevata efficienza.
- Le unità interne sono dotate di doppio sensore di temperatura ambiente per un comfort personalizzabile: possibilità di selezione del sensore di temperatura dell'aria di ritorno sull'unità oppure del sensore di temperatura sul comando a filo.
- È possibile il collegamento ad una ripresa di aria fresca dall'esterno.
- Elevata efficienza energetica, a tutte le potenze espresse, sia in freddo che in caldo, specie nell'ottica di un funzionamento 365 giorni all'anno (efficienza stagionale).
- Lo speciale sistema di chiusura della valvola del refrigerante previene ed esclude il rischio di perdite di gas dovute a manutenzione inappropriata.
- WiFi optional, possibile con comando a filo, accessorio ordinabile separatamente.

A++ In raffreddamento A+ In riscaldamento

INCENTIVI FISCALI*
*eccetto modelli 140 e 160

50% **65%** **SUPER BONUS** **CONTO TERMICO**

DATI TECNICI-MATCHING CON CANALIZZABILI AD ALTA PRESSIONE STATICA ESTERNA

Modello unità interna		ADG ECO PLUS 71PH		ADG ECO PLUS 85PH	
Modello unità esterna		AEG ECO PLUS 71PIH		AEG ECO PLUS 85PIH	
	Unità di misura	Raffreddamento	Riscaldamento	Raffreddamento	Riscaldamento
Capacità nom. (min.-max.) (EN14511)	kW	7,10 (2,40-7,60)	8,00 (2,20-8,60)	8,50 (2,90-9,00)	8,80 (2,50-9,50)
	BTU/h	24200	27200	29000	30000
EER/COP (EN14511)		3,70	4,00	3,40	3,90
Carico di Progetto [(Pdesign c/Pdesign h (clima medio)] (EN14825)*	kW	7,1	4,7	8,5	6,0
Efficienza stagionale [(SEER/SCOP (clima medio)] (EN14825)*		6,6	4,1	6,4	4,1
Classe efficienza energetica*		A++	A+	A++	A+
Consumo energetico stagionale*	kWh/annum	377	1605	465	2049
Portata d'aria (sa.-a.-m.-b.)	m³/h	1100-1000-900-800		1400-1300-1100-1000	
Deumidificazione	l/h	2,4		2,8	
Velocità di ventilazione (U.I./U.E.)	n°	4/modulante		4/modulante	
Pressione sonora U.I. (sa.-a.-m.-b.)	dB(A)	37-35-33-31		43-41-39-37	
Pressione sonora U.E. (a.)	dB(A)	58		65	
Potenza sonora U.I. (sa.-a.-m.-b.)	dB(A)	55-54-53-52		57-54-52-50	
Potenza sonora U.E. (a.)	dB(A)	69		70	
Alimentazione elettrica	V/Ph/Hz	220-240~/1/50/60		220-240~/1/50/60	
Pressione statica esterna utile nominale	Pa	25		37	
Pressione statica esterna utile (range)	Pa	0-160		0-160	
Potenza elettrica nominale assorbita	kW	1,92	2,00	2,50	2,25
Massimo assorbimento elettrico	kW/A	2,80/14,00		3,30/15,00	
Tipo di compressore		Rotary DC Inverter		Rotary DC Inverter	
Tipo di refrigerante/GWP		R32/675		R32/675	
Carica di refrigerante	kg/T.CO_2 eq.	1,5/1,01		1,5/1,01	
Diametro del tubo liquido	mm (")	9,52 (3/8")		9,52 (3/8")	
Diametro del tubo gas	mm (")	15,88 (5/8")		15,88 (5/8")	
Lunghezza delle tubazioni con carica standard	m	5		5	
Lunghezza max. delle tubazioni con carica aggiuntiva	m	30		30	
Carica gas aggiuntiva	g/m	20		20	
Dislivello massimo (unità esterna sopra)	m	20		25	
Dislivello massimo (unità interna sopra)	m	20		25	
Dimenioni nette U.I. (Alt./Lar./Pro.)	mm	260/900/655		260/900/655	
Dimensioni nette U.E. (Alt./Lar./Pro.)	mm	660/889/340		660/889/340	
Peso netto U.I/U.E.	kg	29,5/41,5		29,5/46	

LIMITI DI FUNZIONAMENTO: temperatura esterna
Raffreddamento: da -20 °C a +52 °C
Riscaldamento: da -20 °C a +24 °C
INTERVALLO DI REGOLAZIONE DELLA TEMPERATURA AMBIENTE: da 16 a 30 °C.

*Dati dichiarati in conformità ai Regolamenti UE n. 206/2012, relativo alle specifiche per la progettazione ecocompatibile dei condizionatori d'aria e dei ventilatori e n. 626/2011, relativo all'etichettatura indicante il consumo d'energia dei condizionatori d'aria, e testati secondo la norma EN14825.

DATI TECNICI

Modello unità interna		ADG ECO PLUS 100PH		ADG ECO PLUS 100PH	
Modello unità esterna		AEG ECO PLUS 100PIH		AEG ECO PLUS 100PIH3	
	Unità di misura	Raffreddamento	Riscaldamento	Raffreddamento	Riscaldamento
Capacità nom. (min.-max.) (EN14511)	kW	10,50 (3,20-11,00)	11,50 (3,00-12,50)	10,50 (3,20-11,00)	11,50 (3,00-12,50)
	BTU/h	35800	39200	35800	39200
EER/COP (EN14511)		3,50	4,10	3,50	4,10
Carico di Progetto [(Pdesign c/Pdesign h (clima medio)] (EN14825)*	kW	10,5	7,0	10,5	7,0
Efficienza stagionale [(SEER/SCOP (clima medio)] (EN14825)*		6,4	4,2	6,4	4,2
Classe efficienza energetica*		A++	A+	A++	A+
Consumo energetico stagionale*	kWh/annum	574	2333	574	2333
Portata d'aria (sa.-a.-m.-b.)	m³/h	1700-1600-1400-1200		1700-1600-1400-1200	
Deumidificazione	l/h	3,3		3,3	
Velocità di ventilazione (U.I./U.E.)	n°	4/modulante		4/modulante	
Pressione sonora U.I. (sa.-a.-m.-b.)	dB(A)	39-38-37-36		39-38-37-36	
Pressione sonora U.E. (a.)	dB(A)	62		62	
Potenza sonora U.I. (sa.-a.-m.-b.)	dB(A)	57-55-53-49		57-55-53-49	
Potenza sonora U.E. (a.)	dB(A)	70		70	
Alimentazione elettrica	V/Ph/Hz	220-240~/1/50/60		380-415~/3/50/60	
Pressione statica esterna utile nominale	Pa	37		37	
Pressione statica esterna utile (range)	Pa	0-160		0-160	
Potenza elettrica nominale assorbita	kW	3,00	2,80	3,00	2,80
Massimo assorbimento elettrico	kW/A	4,70/21,00		4,40/7,00	
Tipo di compressore		Rotary DC Inverter		Rotary DC Inverter	
Tipo di refrigerante/GWP		R32/675		R32/675	
Carica di refrigerante	kg/T.CO_2 eq.	2,1/1,42		2,1/1,42	
Diametro del tubo liquido	mm (")	9,52 (3/8")		9,52 (3/8")	
Diametro del tubo gas	mm (")	15,88 (5/8")		15,88 (5/8")	
Lunghezza delle tubazioni con carica standard	m	5		5	
Lunghezza max. delle tubazioni con carica aggiuntiva	m	75		75	
Carica gas aggiuntiva	g/m	20		20	
Dislivello massimo (unità esterna sopra)	m	30		30	
Dislivello massimo (unità interna sopra)	m	30		30	
Dimenioni nette U.I. (Alt./Lar./Pro.)	mm	260/1340/655		260/1340/655	
Dimensioni nette U.E. (Alt./Lar./Pro.)	mm	820/940/370		820/940/370	
Peso netto U.I/U.E.	kg	43/65		43/75	

LIMITI DI FUNZIONAMENTO: temperatura esterna
Raffreddamento: da -20 °C a +52 °C
Riscaldamento: da -20 °C a +24 °C
INTERVALLO DI REGOLAZIONE DELLA TEMPERATURA AMBIENTE: da 16 a 30 °C.

*Dati dichiarati in conformità ai Regolamenti UE n. 206/2012, relativo alle specifiche per la progettazione ecocompatibile dei condizionatori d'aria e dei ventilatori e n. 626/2011, relativo all'etichettatura indicante il consumo d'energia dei condizionatori d'aria, e testati secondo la norma EN14825.

Modello unità interna		ADG ECO PLUS 140PH		ADG ECO PLUS 140PH	
Modello unità esterna		AEG ECO PLUS 140PIH		AEG ECO PLUS 140PIH3	
	Unità di misura	Raffreddamento	Riscaldamento	Raffreddamento	Riscaldamento
Capacità nom. (min.-max.) (EN14511)	kW	13,40 (4,00-14,20)	15,50 (3,90-16,00)	13,40 (4,00-14,20)	15,50 (3,90-16,00)
	BTU/h	45700	52800	45700	52800
EER/COP (EN14511)		2,91	3,30	2,91	3,30
Capacità nominale (Prated,c/Prated,h)*	kW	13,40	15,50	13,40	15,50
Efficienza energetica stagionale del riscaldamento d'ambiente (ηs,c/ηs,h)*	%	250,4	158,8	250,4	158,8
Portata d'aria (sa.-a.-m.-b.)	m³/h	2200-2000-1730-1490		2200-2000-1730-1490	
Deumidificazione	l/h	3,9		3,9	
Velocità di ventilazione (U.I./U.E.)	n°	4/modulante		4/modulante	
Pressione sonora U.I. (sa.-a.-m.-b.)	dB(A)	43-42-40-38		43-42-40-38	
Pressione sonora U.E. (a.)	dB(A)	67		67	
Potenza sonora U.I. (sa.-a.-m.-b.)	dB(A)	59-57-46-44		59-57-46-44	
Potenza sonora U.E. (a.)	dB(A)	75		75	
Alimentazione elettrica	V/Ph/Hz	220-240~/1/50/60		380-415~/3/50/60	
Pressione statica esterna utile nominale	Pa	50		50	
Pressione statica esterna utile (range)	Pa	0-160		0-160	
Potenza elettrica nominale assorbita	kW	4,60	4,70	4,60	4,70
Massimo assorbimento elettrico	kW/A	5,60/25,00		5,60/11,00	
Tipo di compressore		Rotary DC Inverter		Rotary DC Inverter	
Tipo di refrigerante/GWP		R32/675		R32/675	
Carica di refrigerante	kg/T.CO_2 eq.	2,8/1,89		2,8/1,89	
Diametro del tubo liquido	mm (")	9,52 (3/8")		9,52 (3/8")	
Diametro del tubo gas	mm (")	15,88 (5/8")		15,88 (5/8")	
Lunghezza delle tubazioni con carica standard	m	7,5		7,5	
Lunghezza max. delle tubazioni con carica aggiuntiva	m	75		75	
Carica gas aggiuntiva	g/m	35		35	
Dislivello massimo (unità esterna sopra)	m	30		30	
Dislivello massimo (unità interna sopra)	m	30		30	
Dimenioni nette U.I. (Alt./Lar./Pro.)	mm	300/1400/700		300/1400/700	
Dimensioni nette U.E. (Alt./Lar./Pro.)	mm	820/940/370		820/940/370	
Peso netto U.I/U.E.	kg	52/73		52/81	

LIMITI DI FUNZIONAMENTO: temperatura esterna
Raffreddamento: da -20 °C a +52 °C
Riscaldamento: da -20 °C a +24 °C
INTERVALLO DI REGOLAZIONE DELLA TEMPERATURA AMBIENTE: da 16 a 30 °C.

*Dati dichiarati in conformità al Regolamento (UE) 2016/2281 DELLA COMMISSIONE del 30 novembre 2016 che attua la direttiva 2009/125/CE del Parlamento europeo e del Consiglio, relativa all'istituzione di un quadro per l'elaborazione di specifiche per la progettazione ecocompatibile dei prodotti connessi all'energia, per quanto riguarda le specifiche per la progettazione ecocompatibile dei prodotti di riscaldamento dell'aria, dei prodotti di raffreddamento, dei chiller di processo ad alta temperatura e dei ventilconvettori.

DATI TECNICI

Modello unità interna		ADG ECO PLUS 160PH	
Modello unità interna		AEG ECO PLUS 160PIH3	
	Unità di misura	Raffreddamento	Riscaldamento
Capacità nom. (min.-max.) (EN14511)	kW	16,00 (4,80-17,00)	17,00 (4,50-18,00)
	BTU/h	54500	58000
EER/COP (EN14511)		2,96	3,62
Capacità nominale (Prated,c/Prated,h)*	kW	16,00	17,00
Efficienza energetica stagionale del riscaldamento d'ambiente (ηs,c/ηs,h)*	%	234,4	151,0
Portata d'aria (sa.-a.-m.-b.)	m³/h	2600-2300-2000-1700	
Deumidificazione	l/h	4,6	
Velocità di ventilazione (U.I./U.E.)	n°	4/modulante	
Pressione sonora U.I. (sa.-a.-m.-b.)	dB(A)	44-42-41-40	
Pressione sonora U.E. (a.)	dB(A)	60	
Potenza sonora U.I. (sa.-a.-m.-b.)	dB(A)	70-67-55-54	
Potenza sonora U.E. (a.)	dB(A)	75	
Alimentazione elettrica	V/Ph/Hz	380-415~/3/50/60	
Pressione statica esterna utile nominale	Pa	50	
Pressione statica esterna utile (range)	Pa	0-200	
Potenza elettrica nominale assorbita	kW	5,40	4,70
Massimo assorbimento elettrico	kW/A	6,80/12,00	
Tipo di compressore		Rotary DC Inverter	
Tipo di refrigerante/GWP		R32/675	
Carica di refrigerante	kg/T.CO_2 eq.	3,5/2,363	
Diametro del tubo liquido	mm (")	9,52 (3/8")	
Diametro del tubo gas	mm (")	15,88 (5/8")	
Lunghezza delle tubazioni con carica standard	m	7,5	
Lunghezza max. delle tubazioni con carica aggiuntiva	m	75	
Carica gas aggiuntiva	g/m	35	
Dislivello massimo (unità esterna sopra)	m	30	
Dislivello massimo (unità interna sopra)	m	30	
Dimenioni nette U.I. (Alt./Lar./Pro.)	mm	300/1400/700	
Dimensioni nette U.E. (Alt./Lar./Pro.)	mm	960/990/370	
Peso netto U.I/U.E.	kg	55/94	

LIMITI DI FUNZIONAMENTO: temperatura esterna
Raffreddamento: da -20 °C a +52 °C
Riscaldamento: da -20 °C a +24 °C
INTERVALLO DI REGOLAZIONE DELLA TEMPERATURA AMBIENTE: da 16 a 30 °C.

*Dati dichiarati in conformità al Regolamento (UE) 2016/2281 DELLA COMMISSIONE del 30 novembre 2016 che attua la direttiva 2009/125/CE del Parlamento europeo e del Consiglio, relativa all'istituzione di un quadro per l'elaborazione di specifiche per la progettazione ecocompatibile dei prodotti connessi all'energia, per quanto riguarda le specifiche per la progettazione ecocompatibile dei prodotti di riscaldamento dell'aria, dei prodotti di raffreddamento, dei chiller di processo ad alta temperatura e dei ventilconvettori.

CURVE DI PRESSIONE STATICA ESTERNA

ADG ECO PLUS 71PH - curve di pressione statica esterna

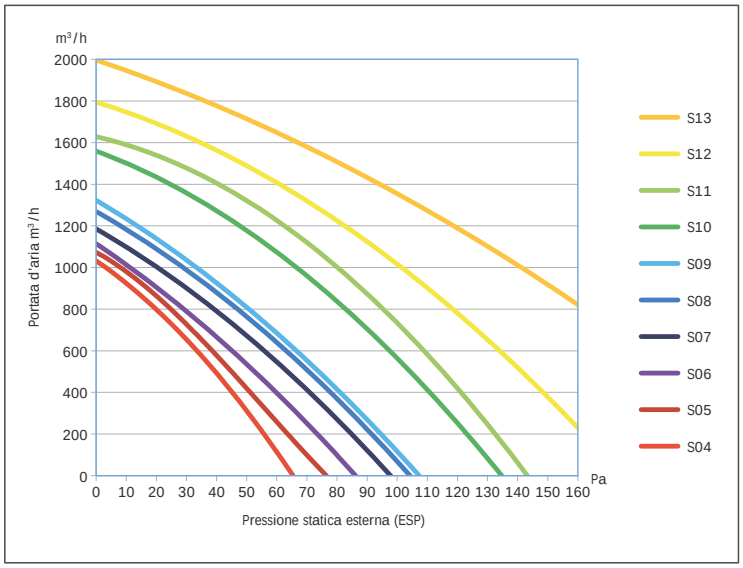

Pressione statica esterna	Velocità Turbo	Alta	Media	Bassa
P1	S05	S03	S02	S01
P2	S06	S04	S03	S02
P3	S07	S05	S04	S03
P4	S08	S06	S05	S04
P5*	**S09**	**S07**	**S06**	**S05**
P6	S10	S08	S07	S06
P7	S11	S09	S08	S07
P8	S12	S10	S09	S08
P9	S13	S11	S10	S09

*Livello di pressione statica esterna impostata di default

Il comando a filo può essere utilizzato per modificare la pressione statica esterna (ESP) alle velocità di ventilazione turbo, alta, media e bassa. 9 sono i livelli di pressione statica esterna settabili da comando.

ADG ECO PLUS 85PH - curve di pressione statica esterna

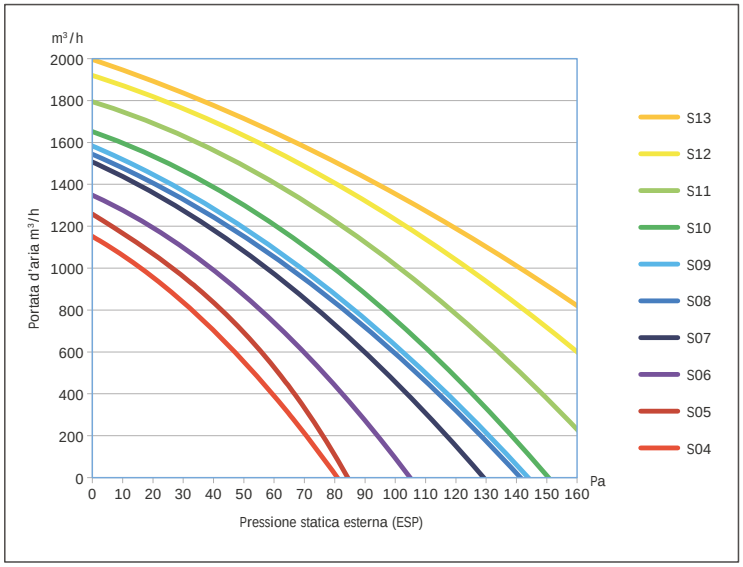

Pressione statica esterna	Velocità Turbo	Alta	Media	Bassa
P1	S05	S03	S02	S01
P2	S06	S04	S03	S02
P3	S07	S05	S04	S03
P4	S08	S06	S05	S04
P5*	**S09**	**S07**	**S06**	**S05**
P6	S10	S08	S07	S06
P7	S11	S09	S08	S07
P8	S12	S10	S09	S08
P9	S13	S11	S10	S09

*Livello di pressione statica esterna impostata di default

Il comando a filo può essere utilizzato per modificare la pressione statica esterna (ESP) alle velocità di ventilazione turbo, alta, media e bassa. 9 sono i livelli di pressione statica esterna settabili da comando.

CURVE DI PRESSIONE STATICA ESTERNA

ADG ECO PLUS 100PH - curve di pressione statica esterna

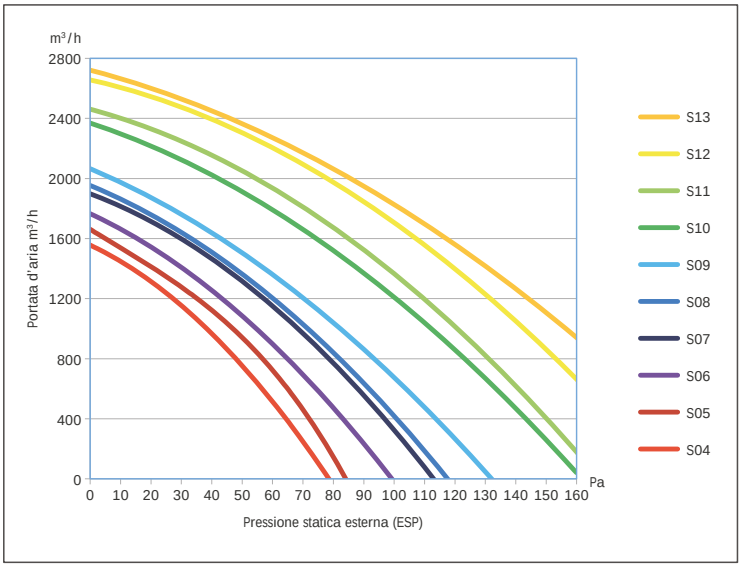

Pressione statica esterna	Velocità Turbo	Alta	Media	Bassa
P1	S05	S03	S02	S01
P2	S06	S04	S03	S02
P3	S07	S05	S04	S03
P4	S08	S06	S05	S04
P5*	**S09**	**S07**	**S06**	**S05**
P6	S10	S08	S07	S06
P7	S11	S09	S08	S07
P8	S12	S10	S09	S08
P9	S13	S11	S10	S09

*Livello di pressione statica esterna impostata di default

Il comando a filo può essere utilizzato per modificare la pressione statica esterna (ESP) alle velocità di ventilazione turbo, alta, media e bassa. 9 sono i livelli di pressione statica esterna settabili da comando.

ADG ECO PLUS 140PH - curve di pressione statica esterna

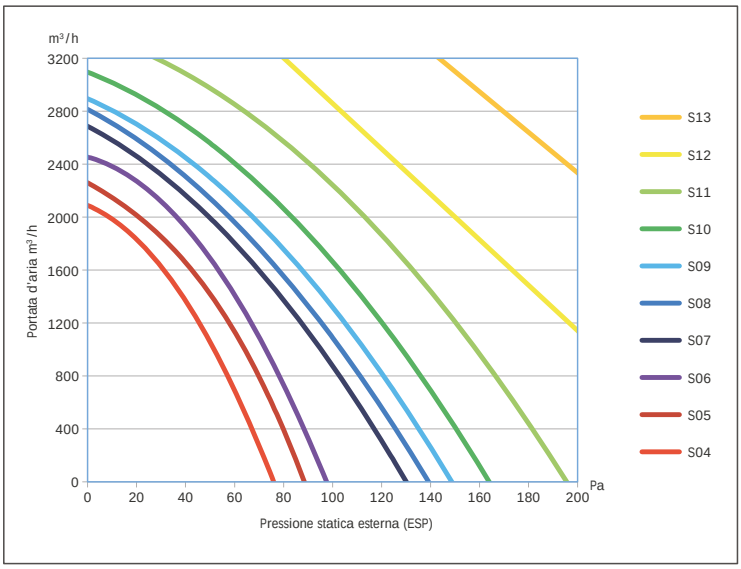

Pressione statica esterna	Velocità Turbo	Alta	Media	Bassa
P1	S05	S03	S02	S01
P2	S06	S04	S03	S02
P3	S07	S05	S04	S03
P4	S08	S06	S05	S04
P5*	**S09**	**S07**	**S06**	**S05**
P6	S10	S08	S07	S06
P7	S11	S09	S08	S07
P8	S12	S10	S09	S08
P9	S13	S11	S10	S09

*Livello di pressione statica esterna impostata di default

Il comando a filo può essere utilizzato per modificare la pressione statica esterna (ESP) alle velocità di ventilazione turbo, alta, media e bassa. 9 sono i livelli di pressione statica esterna settabili da comando.

ADG ECO PLUS 160PH - curve di pressione statica esterna

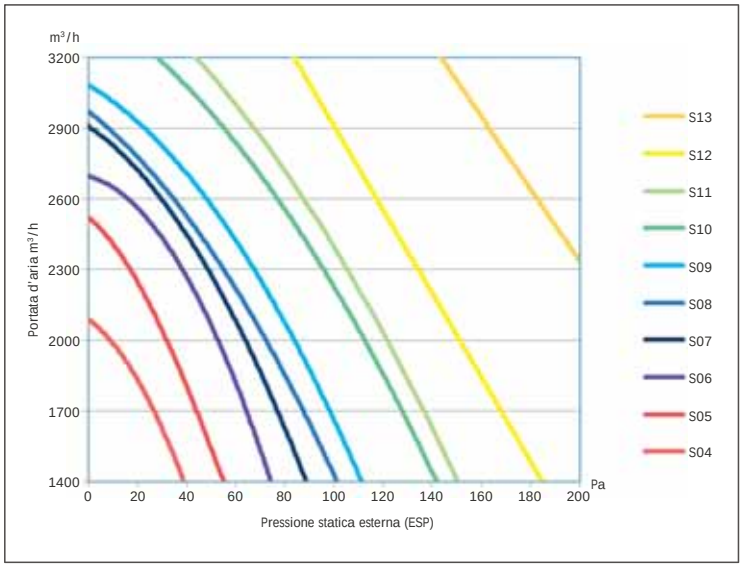

Pressione statica esterna	Velocità Turbo	Alta	Media	Bassa
P1	S05	S03	S02	S01
P2	S06	S04	S03	S02
P3	S07	S05	S04	S03
P4	S08	S06	S05	S04
P5*	**S09**	**S07**	**S06**	**S05**
P6	S10	S08	S07	S06
P7	S11	S09	S08	S07
P8	S12	S10	S09	S08
P9	S13	S11	S10	S09

*Livello di pressione statica esterna impostata di default

Il comando a filo può essere utilizzato per modificare la pressione statica esterna (ESP) alle velocità di ventilazione turbo, alta, media e bassa. 9 sono i livelli di pressione statica esterna settabili da comando.

DISEGNI DIMENSIONALI UNITÀ INTERNE

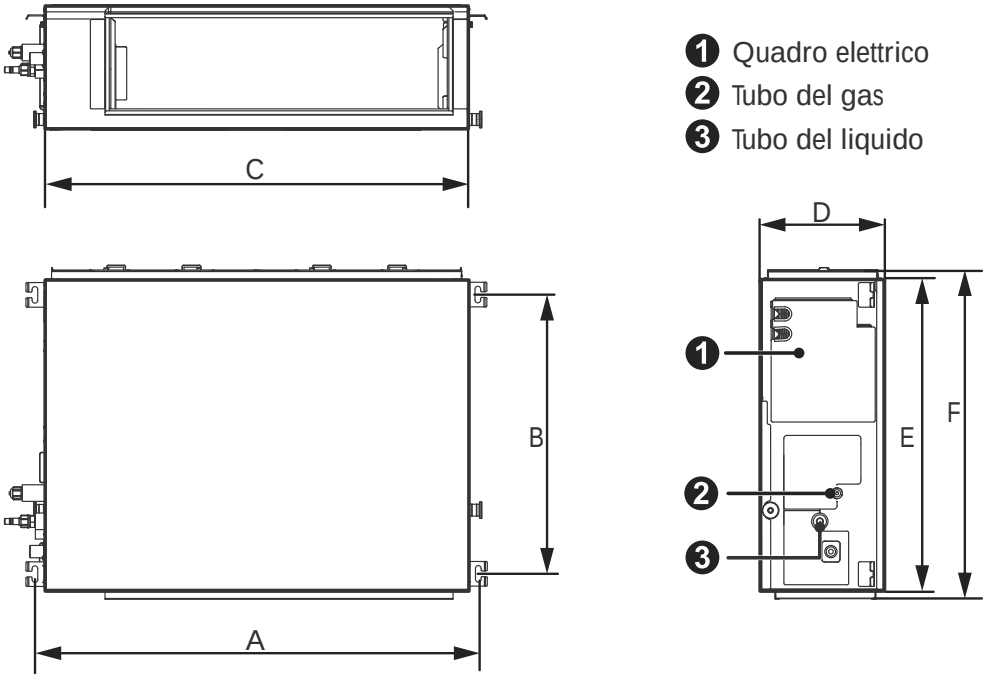

MODELLO	DIMENSIONI (mm)					
	A	B	C	D	E	F
ADG ECO PLUS 71PH	942	590	900	260	655	692
ADG ECO PLUS 85PH						
ADG ECO PLUS 100PH	1381	585	1340	260	655	697
ADG ECO PLUS 140PH	1440	500	1400	300	700	754
ADG ECO PLUS 160PH						

DISEGNI DIMENSIONALI BOCCHE MANDATA / RIPRESA ARIA

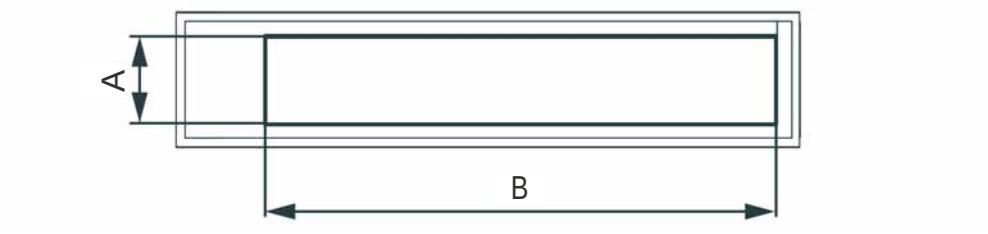

Mandata aria

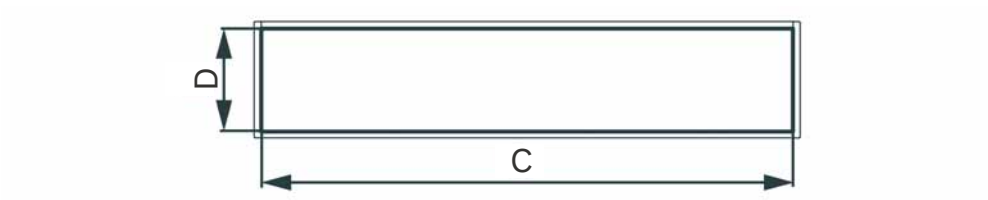

Ripresa aria

MODELLO	MANDATA ARIA		RIPRESA ARIA	
	A	B	C	D
ADG ECO PLUS 71PH	215	740	871	234
ADG ECO PLUS 85PH	215	740	871	234
ADG ECO PLUS 100PH	215	1153	1188	220
ADG ECO PLUS 140PH	197	1151	1362	264
ADG ECO PLUS 160PH	197	1151	1362	264

DISEGNO DIMENSIONALE UNITÀ ESTERNE

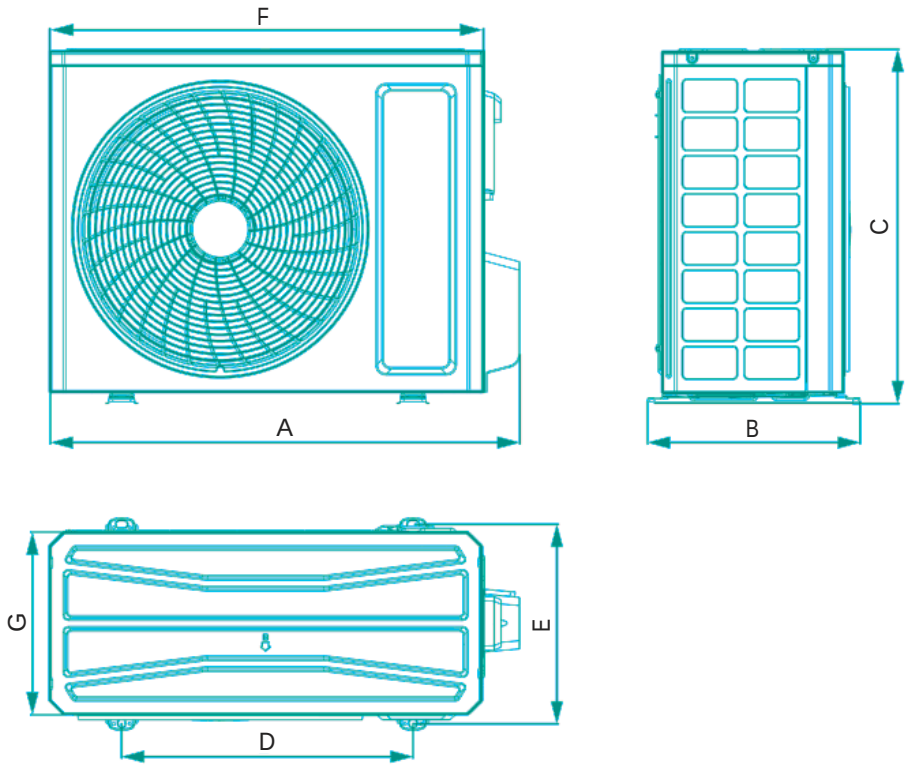

MODELLO	DIMENSIONI (mm)						
	A	B	C	D	E	F	G
AEG ECO PLUS 71PIH	958	402	660	570	371	889	340
AEG ECO PLUS 85PIH	958	402	660	570	371	889	340
AEG ECO PLUS 100PIH	1020	427	820	635	396	940	370
AEG ECO PLUS 100PIH3	1020	427	820	635	396	940	370
AEG ECO PLUS 140PIH	1020	427	820	635	396	940	370
AEG ECO PLUS 140PIH3	1020	427	820	635	396	940	370
AEG ECO PLUS 160PIH3	1020	427	960	755	396	990	370

NOTE

PAVIMENTO / SOFFITTO

PAVIMENTO / SOFFITTO

(Standard)

Telecomando a raggi infrarossi

(Optional)

Comando a filo con WiFi

- Unità installabili a pavimento o soffitto per applicazioni nei settori piccolo-commerciale / terziario.
- Adatte a negozi, uffici, sale riunioni, hotel, ristoranti, club, palestre e aree openspace.
- Struttura compatta: solo 235 mm di spessore.
- Doppio flap: quando l'unità è spenta, la mandata dell'aria può essere completamente chiusa in modo da evitare l'entrata della polvere.
- L'ampio angolo di oscillazione del flap consente il flusso di mandata dell'aria orizzontale (applicazione a soffitto): questo esclude flussi d'aria diretti sulle persone presenti nell'ambiente.
- Le possibilità di uscita delle tubazioni di collegamento sono 3, per agevolare l'installazione in qualsiasi circostanza.
- Il design del lato scatola elettrica non influisce sul ritorno dell'aria e agevola la manutenzione.
- Sono dotate di doppio sensore di temperatura ambiente per un comfort personalizzabile: possibilità di selezione del sensore di temperatura dell'aria di ritorno sull'unità oppure del sensore di temperatura sul comando a filo.
- Elevata efficienza energetica, a tutte le potenze espresse, sia in freddo che in caldo, specie nell'ottica di un funzionamento 365 giorni all'anno (efficienza stagionale).
- Lo speciale sistema di chiusura della valvola del refrigerante previene ed esclude il rischio di perdite di gas dovute a manutenzione inappropriata.
- WiFi optional, possibile con comando a filo, accessorio ordinabile separatamente.

A++ In raffreddamento

A+ In riscaldamento (clima medio)

INCENTIVI FISCALI*

*eccetto modelli 140 e 160

50% | 65% | SUPER BONUS | CONTO TERMICO

DATI TECNICI-MATCHING CON UNITÀ A PAVIMENTO/SOFFITTO

Modello unità interna		ACG ECO PLUS 35PH		ACG ECO PLUS 50PH	
Modello unità esterna		AEG ECO PLUS 35PIH		AEG ECO PLUS 50PIH	
	Unità di misura	Raffreddamento	Riscaldamento	Raffreddamento	Riscaldamento
Capacità nom. (min.-max.) (EN14511)	kW	3,50 (0,90-4,00)	4,00 (0,90-4,50)	5,30 (1,60-5,50)	5,60 (1,60-6,10)
	BTU/h	11900	13600	18000	19100
EER/COP (EN14511)		3,80	4,30	3,40	3,90
Carico di Progetto [(Pdesign c/Pdesign h (clima medio)] (EN14825)*	kW	3,80	4,30	5,3	3,9
Efficienza stagionale [(SEER/SCOP (clima medio)] (EN14825)*		7,2	4,1	6,5	4,2
Classe efficienza energetica*		A++	A+	A++	A+
Consumo energetico stagionale*	kWh/annum	170	1059	285	1300
Portata d'aria (sa.-a.-m.-b.)	m^3/h	650-580-500-400		900-800-700-600	
Deumidificazione	l/h	1,1		1,7	
Velocità di ventilazione (U.I./U.E.)	n°	4/modulante		4/modulante	
Pressione sonora U.I. (sa.-a.-m.-b.)	dB(A)	39-36-32-28		41-40-38-36	
Pressione sonora U.E. (a.)	dB(A)	48		59	
Potenza sonora U.I. (sa.-a.-m.-b.)	dB(A)	49-46-42-38		59-57-54-51	
Potenza sonora U.E. (a.)	dB(A)	56		65	
Alimentazione elettrica	V/Ph/Hz	220-240~/1/50/60		220-240~/1/50/60	
Potenza elettrica nominale assorbita	kW	0,92	0,93	1,56	1,44
Massimo assorbimento elettrico	kW/A	1,30/6,00		1,90/9,50	
Tipo di compressore		Rotary DC Inverter		Rotary DC Inverter	
Tipo di refrigerante/GWP		R32/675		R32/675	
Carica di refrigerante	kg/T.CO_2 eq.	0,57/0,39		0,85/0,57	
Diametro del tubo liquido	mm (")	6,35 (1/4")		6,35 (1/4")	
Diametro del tubo gas	mm (")	9,52 (3/8")		12,70 (1/2")	
Lunghezza min.-max. delle tubazioni con carica standard	m	3-5		3-5	
Lunghezza max. delle tubazioni con carica aggiuntiva	m	30		30	
Carica gas aggiuntiva	g/m	16		16	
Dislivello massimo (unità esterna sopra)	m	15		20	
Dislivello massimo (unità interna sopra)	m	15		20	
Dimensioni nette U.I. (Alt./Lar./Pro.)	mm	665/870/235		665/870/235	
Dimensioni nette U.E. (Alt./Lar./Pro.)	mm	553/675/285		555/745/300	
Peso netto U.I./U.E.	kg	24/24,5		25/30,5	

LIMITI DI FUNZIONAMENTO: temperatura esterna
Raffreddamento: da -20 °C a +52 °C
Riscaldamento: da -20 °C a +24 °C
INTERVALLO DI REGOLAZIONE DELLA TEMPERATURA AMBIENTE: da 16 a 30 °C.

*Dati dichiarati in conformità ai Regolamenti UE n. 206/2012, relativo alle specifiche per la progettazione ecocompatibile dei condizionatori d'aria e dei ventilatori e n. 626/2011, relativo all'etichettatura indicante il consumo d'energia dei condizionatori d'aria, e testati secondo la norma EN14825.

DATI TECNICI

Modello unità interna		ACG ECO PLUS 71PH		ACG ECO PLUS 85PH	
Modello unità esterna		**AEG ECO PLUS 71PIH**		**AEG ECO PLUS 85PIH**	
	Unità di misura	Raffreddamento	Riscaldamento	Raffreddamento	Riscaldamento
Capacità nom. (min.-max.) (EN14511)	kW	7,10 (2,40-7,60)	7,70 (2,20-8,40)	8,50 (2,90-9,00)	8,80 (2,50-9,50)
	BTU/h	24200	26200	29000	30000
EER/COP (EN14511)		3,70	4,00	3,40	3,90
Carico di Progetto [(Pdesign c/Pdesign h (clima medio)] (EN14825)*	kW	7,1	4,7	8,5	6,0
Efficienza stagionale [(SEER/SCOP (clima medio)] (EN14825)*		7,2	4,3	6,8	4,5
Classe efficienza energetica*		A++	A+	A++	A+
Consumo energetico stagionale*	kWh/annum	345	1530	438	1867
Portata d'aria (sa.-a.-m.-b.)	m³/h	1250-1100-1000-900		1400-1300-1200-1000	
Deumidificazione	l/h	2,4		2,8	
Velocità di ventilazione (U.I./U.E.)	n°	4/modulante		4/modulante	
Pressione sonora U.I. (sa.-a.-m.-b.)	dB(A)	41-39-37-35		46-45-43-39	
Pressione sonora U.E. (a.)	dB(A)	55		57	
Potenza sonora U.I. (sa.-a.-m.-b.)	dB(A)	54-53-50-47		62-60-56-52	
Potenza sonora U.E. (a.)	dB(A)	69		70	
Alimentazione elettrica	V/Ph/Hz	220-240~/1/50/60		220-240~/1/50/60	
Potenza elettrica nominale assorbita	kW	2,03	1,95	2,50	2,25
Massimo assorbimento elettrico	kW/A	2,80/14,00		3,30/15,00	
Tipo di compressore		Rotary DC Inverter		Rotary DC Inverter	
Tipo di refrigerante/GWP		R32/675		R32/675	
Carica di refrigerante	kg/T.CO_2 eq.	1,5/1,01		1,5/1,01	
Diametro del tubo liquido	mm (")	9,52 (3/8")		9,52 (3/8")	
Diametro del tubo gas	mm (")	15,88 (5/8")		15,88 (5/8")	
Lunghezza min.-max. delle tubazioni con carica standard	m	3-5		3-5	
Lunghezza max. delle tubazioni con carica aggiuntiva	m	30		30	
Carica gas aggiuntiva	g/m	20		20	
Dislivello massimo (unità esterna sopra)	m	20		25	
Dislivello massimo (unità interna sopra)	m	20		25	
Dimensioni nette U.I. (Alt./Lar./Pro.)	mm	665/1200/235		665/1200/235	
Dimensioni nette U.E. (Alt./Lar./Pro.)	mm	660/889/340		660/889/340	
Peso netto U.I./U.E.	kg	31/41,5		32/46	

LIMITI DI FUNZIONAMENTO: temperatura esterna
Raffreddamento: da -20 °C a +52 °C
Riscaldamento: da -20 °C a +24 °C
INTERVALLO DI REGOLAZIONE DELLA TEMPERATURA AMBIENTE: da 16 a 30 °C.

*Dati dichiarati in conformità ai Regolamenti UE n. 206/2012, relativo alle specifiche per la progettazione ecocompatibile dei condizionatori d'aria e dei ventilatori e n. 626/2011, relativo all'etichettatura indicante il consumo d'energia dei condizionatori d'aria, e testati secondo la norma EN14825.

Modello unità interna		ACG ECO PLUS 100PH		ACG ECO PLUS 100PH	
Modello unità esterna		AEG ECO PLUS 100PIH		AEG ECO PLUS 100PIH3	
	Unità di misura	Raffreddamento	Riscaldamento	Raffreddamento	Riscaldamento
Capacità nom. (min.-max.) (EN14511)	kW	10,00 (3,20-11,00)	11,50 (3,00-12,50)	10,00 (3,20-11,00)	11,50 (3,00-12,50)
	BTU/h	34100	39200	34100	39200
EER/COP (EN14511)		3,40	3,90	3,40	3,90
Carico di Progetto [(Pdesign c/Pdesign h (clima medio)] (EN14825)*	kW	10,0	7,0	10,0	7,0
Efficienza stagionale [(SEER/SCOP (clima medio)] (EN14825)*		6,3	4,2	6,3	4,2
Classe efficienza energetica*		A++	A+	A++	A+
Consumo energetico stagionale*	kWh/annum	556	2333	556	2333
Portata d'aria (sa.-a.-m.-b.)	m³/h	1600-1500-1400-1200		1600-1500-1400-1200	
Deumidificazione	l/h	3,3		3,3	
Velocità di ventilazione (U.I./U.E.)	n°	4/modulante		4/modulante	
Pressione sonora U.I. (sa.-a.-m.-b.)	dB(A)	48-46-45-43		48-46-45-43	
Pressione sonora U.E. (a.)	dB(A)	55		55	
Potenza sonora U.I. (sa.-a.-m.-b.)	dB(A)	65-63-61-59		65-63-61-59	
Potenza sonora U.E. (a.)	dB(A)	70		70	
Alimentazione elettrica	V/Ph/Hz	220-240~/1/50/60		380-415~/3/50/60	
Potenza elettrica nominale assorbita	kW	2,94	2,95	2,94	2,95
Massimo assorbimento elettrico	kW/A	4,70/21,00		4,40/7,00	
Tipo di compressore		Rotary DC Inverter		Rotary DC Inverter	
Tipo di refrigerante/GWP		R32/675		R32/675	
Carica di refrigerante	kg/T.CO_2 eq.	2,10/1,42		2,1/1,42	
Diametro del tubo liquido	mm (")	9,52 (3/8")		9,52 (3/8")	
Diametro del tubo gas	mm (")	15,88 (5/8")		15,88 (5/8")	
Lunghezza min.-max. delle tubazioni con carica standard	m	5-7		5-7	
Lunghezza max. delle tubazioni con carica aggiuntiva	m	75		75	
Carica gas aggiuntiva	g/m	20		20	
Dislivello massimo (unità esterna sopra)	m	30		30	
Dislivello massimo (unità interna sopra)	m	30		30	
Dimensioni nette U.I. (Alt./Lar./Pro.)	mm	665/1200/235		665/1200/235	
Dimensioni nette U.E. (Alt./Lar./Pro.)	mm	820/940/370		820/940/370	
Peso netto U.I./U.E.	kg	32/65		32/75	

LIMITI DI FUNZIONAMENTO: temperatura esterna
Raffreddamento: da -20 °C a +52 °C
Riscaldamento: da -20 °C a +24 °C
INTERVALLO DI REGOLAZIONE DELLA TEMPERATURA AMBIENTE: da 16 a 30 °C.

*Dati dichiarati in conformità ai Regolamenti UE n. 206/2012, relativo alle specifiche per la progettazione ecocompatibile dei condizionatori d'aria e dei ventilatori e n. 626/2011, relativo all'etichettatura indicante il consumo d'energia dei condizionatori d'aria, e testati secondo la norma EN14825.

DATI TECNICI

Modello unità interna		ACG ECO PLUS 140PH		ACG ECO PLUS 140PH	
Modello unità esterna		AEG ECO PLUS 140PIH		AEG ECO PLUS 140PIH3	
	Unità di misura	Raffreddamento	Riscaldamento	Raffreddamento	Riscaldamento
Capacità nominale (min.-max.) (EN14511)	kW	13,40 (4,00-14,20)	15,50 (3,90-16,00)	13,40 (4,00-14,20)	15,50 (3,90-16,00)
	BTU/h	45700	52800	45700	52800
EER/COP (EN14511)		3,12	3,69	3,12	3,52
Capacità nominale (Prated,c/Prated,h)*		13,40	15,50	13,40	15,50
Efficienza energetica stagionale del riscaldamento d'ambiente (ηs,c/ηs,h)*	%	254,7	163,6	253,0	158,2
Portata d'aria (sa.-a.-m.-b.)	m³/h	2300-2100-1800-1500		2300-2100-1800-1500	
Deumidificazione	l/h	3,9		3,9	
Velocità di ventilazione (U.I./U.E.)	n°	4/modulante		4/modulante	
Pressione sonora U.I. (sa.-a.-m.-b.)	dB(A)	51-48-45-43		51-48-45-43	
Pressione sonora U.E. (a.)	dB(A)	59		59	
Potenza sonora U.I. (sa.-a.-m.-b.)	dB(A)	67-65-63-59		67-65-63-59	
Potenza sonora U.E. (a.)	dB(A)	70		70	
Alimentazione elettrica	V/Ph/Hz	220-240~/1/50/60		380-415~/3/50/60	
Potenza elettrica nominale assorbita	kW	4,30	4,20	4,30	4,40
Massimo assorbimento elettrico	kW/A	5,60/25,00		5,60/11,00	
Tipo di compressore		Rotary DC Inverter		Rotary DC Inverter	
Tipo di refrigerante/GWP		R32/675		R32/675	
Carica di refrigerante	kg/T.CO_2 eq.	2,8/1,89		2,8/1,89	
Diametro del tubo liquido	mm (")	9,52 (3/8")		9,52 (3/8")	
Diametro del tubo gas	mm (")	15,88 (5/8")		15,88 (5/8")	
Lunghezza min.-max. delle tubazioni con carica standard	m	7,5-9,5		7,5-9,5	
Lunghezza max. delle tubazioni con carica aggiuntiva	m	75		75	
Carica gas aggiuntiva	g/m	35		35	
Dislivello massimo (unità esterna sopra)	m	30		30	
Dislivello massimo (unità interna sopra)	m	30		30	
Dimensioni nette U.I. (Alt./Lar./Pro.)	mm	665/1570/235		665/1570/235	
Dimensioni nette U.E. (Alt./Lar./Pro.)	mm	820/940/460		820/940/460	
Peso netto U.I./U.E.	kg	42/73		42/95	

LIMITI DI FUNZIONAMENTO: temperatura esterna
Raffreddamento: da -20 °C a +52 °C
Riscaldamento: da -20 °C a +24 °C
INTERVALLO DI REGOLAZIONE DELLA TEMPERATURA AMBIENTE: da 16 a 30 °C.

*Dati dichiarati in conformità al Regolamento (UE) 2016/2281 DELLA COMMISSIONE del 30 novembre 2016 che attua la direttiva 2009/125/CE del Parlamento europeo e del Consiglio, relativa all'istituzione di un quadro per l'elaborazione di specifiche per la progettazione ecocompatibile dei prodotti connessi all'energia, per quanto riguarda le specifiche per la progettazione ecocompatibile dei prodotti di riscaldamento dell'aria, dei prodotti di raffreddamento, dei chiller di processo ad alta temperatura e dei ventilconvettori.

Modello unità interna		ACG ECO PLUS 160PH	
Modello unità esterna		AEG ECO PLUS 160PIH3	
	Unità di misura	Raffreddamento	Riscaldamento
Capacità nominale (min.-max.) (EN14511)	kW	16,00 (4,80-17,00)	17,00 (4,50-18,00)
	BTU/h	54500	58000
EER/COP (EN14511)		3,02	3,54
Capacità nominale (Prated,c/Prated,h)*		16,0	17,0
Efficienza energetica stagionale del riscaldamento d'ambiente (ηs,c/ηs,h)*	%	235,5	153,9
Portata d'aria (sa.-a.-m.-b.)	m³/h	2400-2200-1900-1600	
Deumidificazione	l/h	4,8	
Velocità di ventilazione (U.I./U.E.)	n°	4/modulante	
Pressione sonora U.I. (sa.-a.-m.-b.)	dB(A)	54-49-48-44	
Pressione sonora U.E. (a.)	dB(A)	60	
Potenza sonora U.I. (sa.-a.-m.-b.)	dB(A)	68-66-62-58	
Potenza sonora U.E. (a.)	dB(A)	75	
Alimentazione elettrica	V/Ph/Hz	380-415~/3/50/60	
Potenza elettrica nominale assorbita	kW	5,40	5,40
Massimo assorbimento elettrico	kW/A	6,80/12,00	
Tipo di compressore		Rotary DC Inverter	
Tipo di refrigerante/GWP		R32/675	
Carica di refrigerante	kg/T.CO_2 eq.	3,5/2,363	
Diametro del tubo liquido	mm (")	9,52 (3/8")	
Diametro del tubo gas	mm (")	15,88 (5/8")	
Lunghezza min.-max. delle tubazioni con carica standard	m	7,5-9,5	
Lunghezza max. delle tubazioni con carica aggiuntiva	m	75	
Carica gas aggiuntiva	g/m	35	
Dislivello massimo (unità esterna sopra)	m	30	
Dislivello massimo (unità interna sopra)	m	30	
Dimensioni nette U.I. (Alt./Lar./Pro.)	mm	665/1570/235	
Dimensioni nette U.E. (Alt./Lar./Pro.)	mm	960/990/370	
Peso netto U.I./U.E.	kg	42/94	

LIMITI DI FUNZIONAMENTO: temperatura esterna
Raffreddamento: da -20 °C a +52 °C
Riscaldamento: da -20 °C a +24 °C
INTERVALLO DI REGOLAZIONE DELLA TEMPERATURA AMBIENTE: da 16 a 30 °C.

*Dati dichiarati in conformità al Regolamento (UE) 2016/2281 DELLA COMMISSIONE del 30 novembre 2016 che attua la direttiva 2009/125/CE del Parlamento europeo e del Consiglio, relativa all'istituzione di un quadro per l'elaborazione di specifiche per la progettazione ecocompatibile dei prodotti connessi all'energia, per quanto riguarda le specifiche per la progettazione ecocompatibile dei prodotti di riscaldamento dell'aria, dei prodotti di raffreddamento, dei chiller di processo ad alta temperatura e dei ventilconvettori.

DISEGNO DIMENSIONALE UNITÀ INTERNE

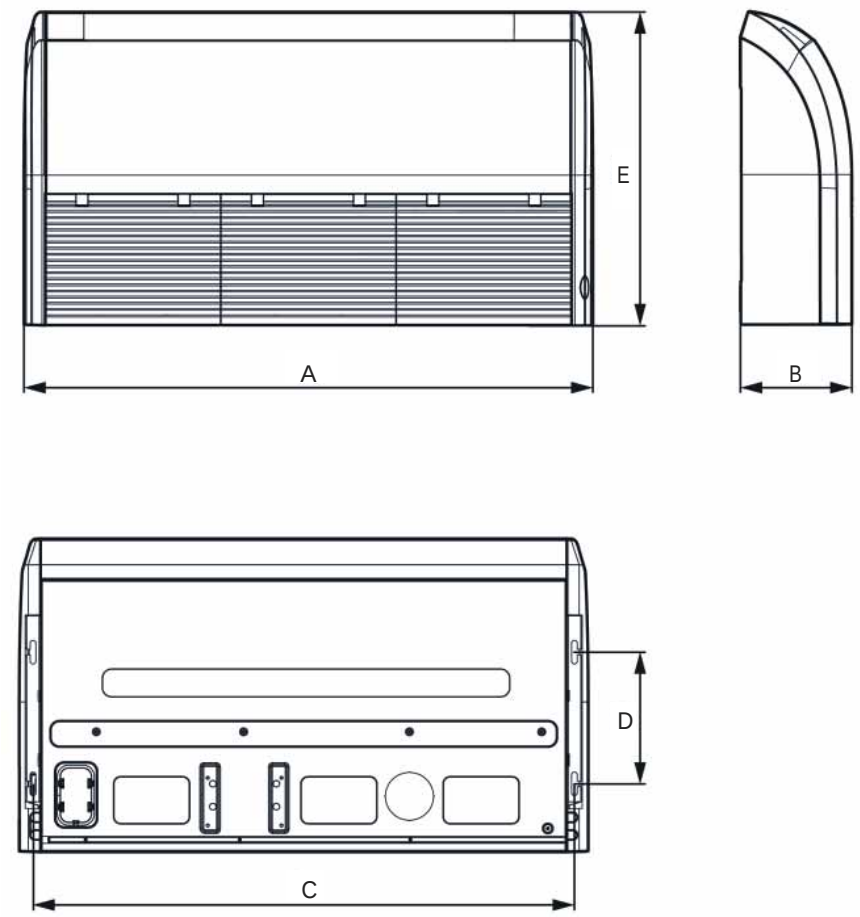

MODELLO	DIMENSIONI (mm)				
	A	B	C	D	E
ACG ECO PLUS 35PH	870	235	812	280	665
ACG ECO PLUS 50PH	870	235	812	280	665
ACG ECO PLUS 71PH	1200	235	1142	280	665
ACG ECO PLUS 85PH	1200	235	1142	280	665
ACG ECO PLUS 100PH	1200	235	1142	280	665
ACG ECO PLUS 140PH	1570	235	1512	280	665
ACG ECO PLUS 160PH	1570	235	1512	280	665

DISEGNO DIMENSIONALE UNITÀ ESTERNE

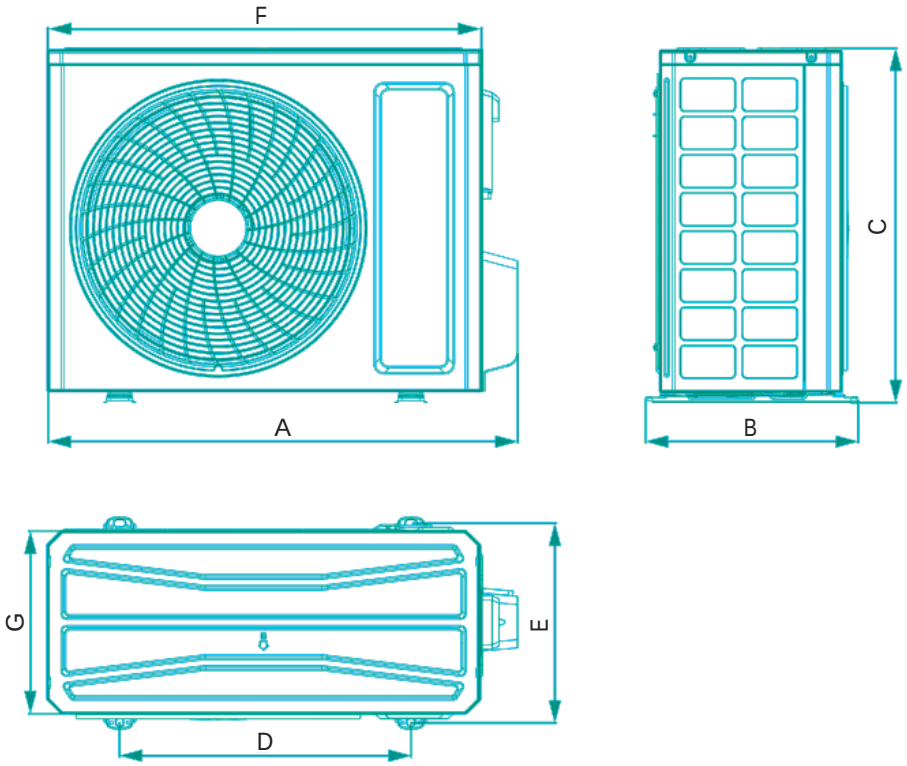

MODELLO	DIMENSIONI (mm)						
	A	B	C	D	E	F	G
AEG ECO PLUS 35PIH	732	330	553	455	310	675	285
AEG ECO PLUS 50PIH	802	350	555	512	331	745	300
AEG ECO PLUS 71PIH	958	402	660	570	371	889	340
AEG ECO PLUS 85PIH	958	402	660	570	371	889	340
AEG ECO PLUS 100PIH	1020	427	820	635	396	940	370
AEG ECO PLUS 100PIH3	1020	427	820	635	396	940	370
AEG ECO PLUS 140PIH	1020	427	820	635	396	940	370
AEG ECO PLUS 140PIH3	1020	427	820	635	396	940	370
AEG ECO PLUS 160PIH3	1020	427	960	755	396	990	370

SISTEMI DI CONTROLLO

SISTEMI DI CONTROLLO

1 COMANDO A FILO CON WiFi PER CONTROLLO A DISTANZA

Il controllo a lunga distanza può essere possibile tramite pannello di controllo con WiFi. Questo pannello di controllo deve essere acquistato separatamente. Le unità così dotate di questo pannello di controllo possono essere controllate da remoto, tramite una APP dedicata (EWPE), facilmente scaricabile da Google Play Store o Apple Store e installabile sul proprio smartphone (compatibile sia con i sistemi Android che iOS).

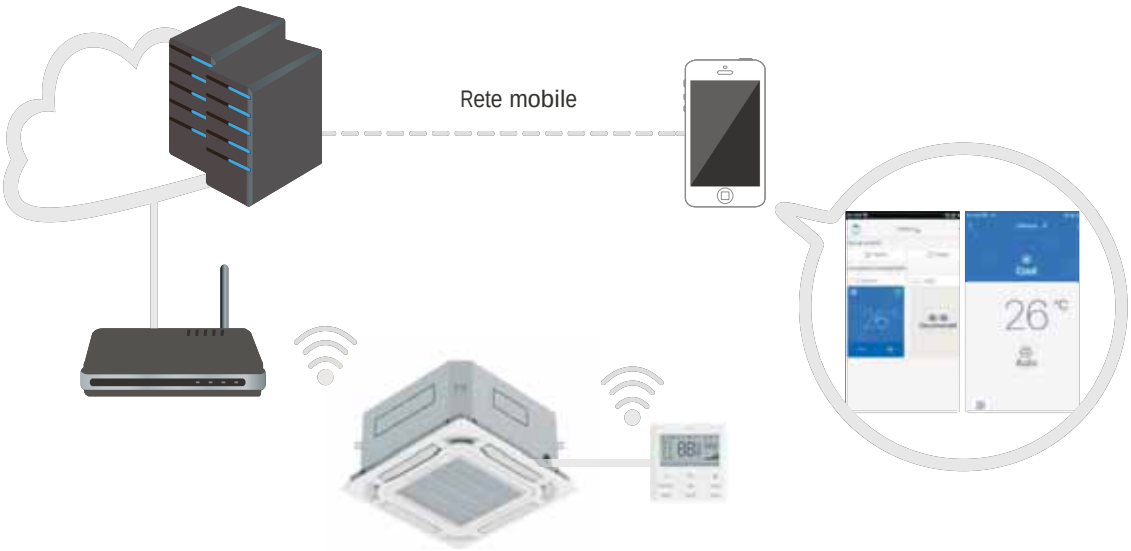

2 COMANDO CENTRALIZZATO PER IL CONTROLLO CENTRALE DI PIÙ UNITÀ INTERNE

- LCD a colori ad alta risoluzione;
- Schermo touch capacitivo da 7" per un facile utilizzo;
- Funzione di schermatura della singola unità, di un gruppo e di tutte le unità interne;
- Dotato delle funzioni di impostazione progetto, visualizzazione parametri, registrazione guasti e gestione degli accessi;
- Dotato di varie funzioni: comando centralizzato (comando di tutte le unità interne), gestione di gruppo (raggruppamento fai da te di supporto), gestione programmazione (impostazione di diversi programmi) e comando dell'unità singola;
- Assegnazione nomi alle unità interne, selezione icone e impostazioni personalizzate (impostazione sfondo, retroilluminazione,…);
- Tutte le unità interne (max 36) devono essere equipaggiate con Gateway MODBUS per consentire la comunicazione con il controllo centralizzato;
- Installazione incassata a parete con sporgenza di soli 11 mm;
- Alimentazione indipendente in un ampio range di tensioni comprese tra 110 e 240 V.

3 CONTROLLO BMS DI TERZE PARTI

Tutte le unità interne devono essere equipaggiate con il Gateway MODBUS per il collegamento al BMS. Si possono connettere fino a 255 unità nella medesima rete.

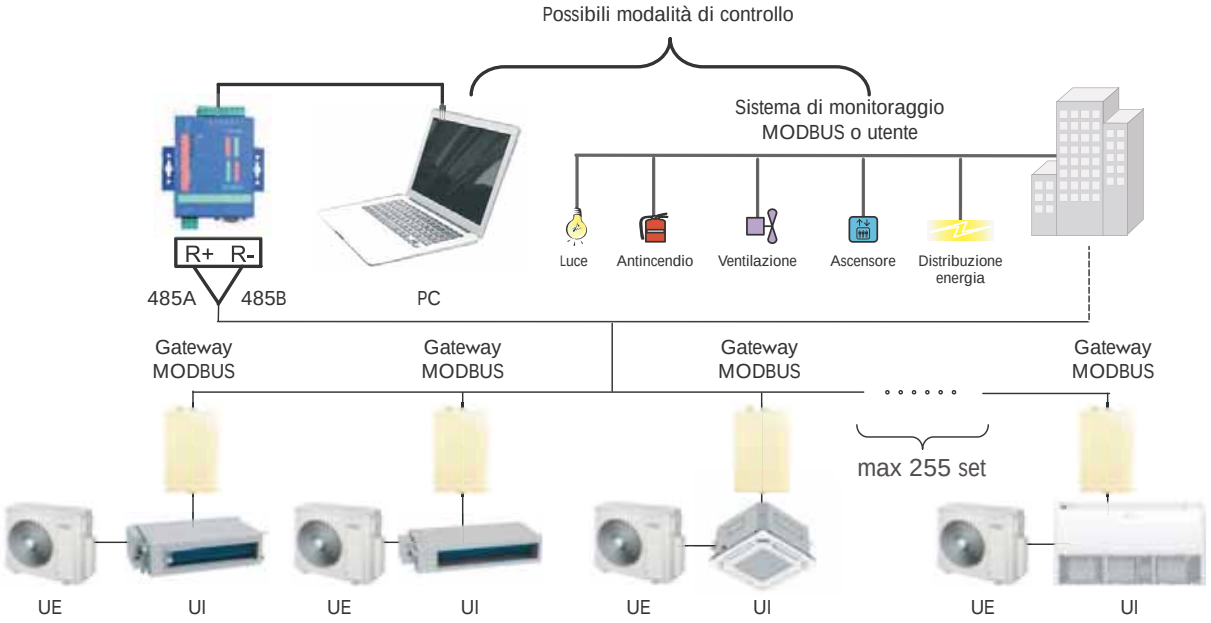

MODBUS GATEWAY

Dimensioni (LxAxP): 54 mm×102 mm×20 mm
Modulo di comunicazione con protocollo MODBUS per la connessione delle unità interne ad un BMS di terze parti.

4 INTERFACCIA DEL SISTEMA DI CONTROLLO DEGLI ACCESSI

Questa interfaccia permette, tra le sue diverse funzionalità, l'accensione / spegnimento dell'unità di controllo in base all'apertura / chiusura della porta tramite una scheda.

SISTEMI DI CONTROLLO

5 CONTROLLO DEGLI ACCESSI (In esaurimento)

Applicabile in hotel, ecc. Quando l'utente estrae la card di accesso o apre una finestra, il climatizzatore si arresta. All'inserimento della card o chiusura della finestra, viene ripristinata la condizione prima dello spegnimento. Questa funzione è compatibile con interfacce di controllo degli accessi sia ad alta che a bassa tensione.

6 SCHEDA CONTATTI PULITI (Coming soon)

L'unità può essere controllata in forma semplificata attraverso la scheda.

Segnali in ingresso: accensione / spegnimento, modalità operativa (riscaldamento / raffreddamento), spegnimento forzato nell'unità;
Segnali in uscita: stato, modalità operativa (riscaldamento / raffreddamento), errore dell'unità; attivazione disattivazione cold plasma e attivazione disattivazione ventilazione;

7 COMANDO A FILO PROGRAMMABILE CON TIMER SETTIMANALE (Coming soon)

CONTROLLI

Immagine	Descrizione	Cassette	Canalizzabili	Pavimento / Soffitto
	Comando a filo standard		●	
	Comando a filo con WiFi	●	●	●
	Telecomando ad infrarossi	●	●	●
	Comando centralizzato touch screen fino a 255 unità	●	●	●
	Gateway MODBUS	●	●	●
	Interfaccia sistemi controllo accessi	●	●	●

● Controllo standard

● Controllo optional

NUMERO VERDE 800 198 925

Per qualsiasi informazione o necessità è a disposizione il nostro call center. Il servizio telefonico è gratuito, sia da rete fissa che da mobile.

ASSISTENZA

Argoclima S.p.A. supporta tutti i suoi prodotti tramite una fitta rete di centri di assistenza specializzati, distribuiti su tutto il territorio nazionale. Al nostro indirizzo web, nella relativa pagina, è possibile identificare il centro assistenza Argo più idoneo al prodotto in vostro possesso e più vicino a voi. Sempre in questa sezione è possibile scaricare il certificato di garanzia.

WWW

Scopri su argoclima.com i prodotti, l'azienda, gli incentivi fiscali, le news dove acquistare e chi contattare in caso di necessità. Scarica facilmente tutti i cataloghi dei prodotti Argo.

SOCIAL

Segui le novità e le iniziative del mondo Argo sulle pagine FACEBOOK, INSTAGRAM e YOUTUBE.

702023102-/032023

Argoclima S.p.A.

Via Alfeno Varo, 35
25020 Alfianello (BS) ITALY
Tel: +39 030 7285700

N.B. La casa costruttrice non si assume responsabilità per eventuali errori o inesattezze nel contenuto di questo catalogo e si riserva il diritto di apportare ai suoi prodotti, in qualunque momento e senza preavviso, eventuali modifiche ritenute opportune per qualsiasi esigenza di carattere tecnico o commerciale.

Argo è un marchio di Argoclima S.p.A., leader europeo nei settori della climatizzazione, riscaldamento e trattamento aria.